OPERATOR'S MANUAL

MANUEL D'UTILISATION

MANUAL DEL OPERADOR

4 GAL. AIR COMPRESSOR

COMPRESSEUR D'AIRE DE 15 L (4 GAL.)

COMPRESOR AIRE DE 15 L (4 GAL.)

Model: 0220441

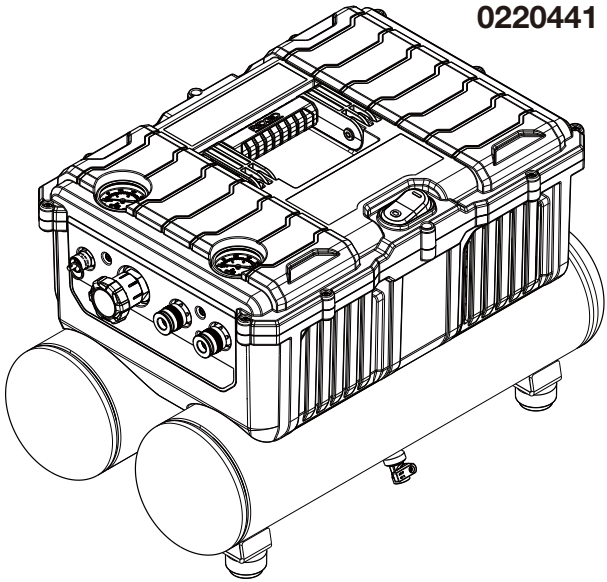

To register your RIDGID product, please visit: http://REGISTER.RIDGIDAIR.COM

Pour enregistrer votre produit de RIDGID, s'il vous plaît la visite : http://REGISTER.RIDGIDAIR.COM

Para registrar su producto de RIDGID, por favor visita: http://REGISTER.RIDGIDAIR.COM

⚠ **WARNING:** To reduce the risk of injury, the user must read and understand the operator's manual before using this product.

⚠ **AVERTISSEMENT :** Pour réduire le risque de blessure, l'utilisateur doit lire et comprendre le manuel d'utilisation avant d'utiliser ce produit.

⚠ **ADVERTENCIA:** Para reducir el riesgo de lesiones, el usuario debe leer y comprender el manual del operador antes de usar este producto.

TABLE OF CONTENTS

Product Specifications..... 3
Safety Guidelines..... 4
Key Parts Diagram..... 6
Assembly Instructions..... 8
Operating Instructions..... 8
Maintenance..... 10
Troubleshooting..... 11
Exploded View & Parts List..... 13
Warranty..... 15



SAVE THESE INSTRUCTIONS

This manual contains important safety and operating instructions.
Read all instructions and follow them with use of this product.

PRODUCT SPECIFICATIONS

Model No.	0220441
Pump	Oil free
Motor	2.3 HP†
Voltage/Amps/Hz	120/14.5/60
Air Tank Capacity	4 Gallons
Max. PSI	300 PSI**
Regulated Pressure Rating (Approximate)	7-150 PSI
Approx Cut-in Pressure/Approx Cut-out Pressure	200/300 PSI
Air Delivery	4.0 SCFM* @ 90 PSI
Power Cord	SJT14 AWG/6ft. Length

NOTE: Avoid use of extension cords. If use of an extension cord cannot be avoided, the cord should be a minimum wire size of 12 AWG and no longer than 30 feet. Use only a 3-wire extension cord that has a 3-blade grounding plug and a 3-slot receptacle that will accept the plug on the product.

***SCFM:** Cubic Feet per Minute.
†This compressor is rated in accordance with ISO 1217, displacement compressors acceptance tests.
**The value refers to the tank pressure.

SAFETY GUIDELINES

Important Safety Information

The manufacturer cannot possibly anticipate every possible circumstance that might involve a hazard. The warnings in this manual, and the tags and decals affixed to the unit are, therefore, not all-inclusive. If you use a procedure, work method, or operating technique that the manufacturer does not specifically recommend, you must satisfy yourself that it is safe for you and others. You must also make sure that the procedure, work method, or operating technique that you choose does not render the compressor unsafe.

Safety Symbols and Meanings

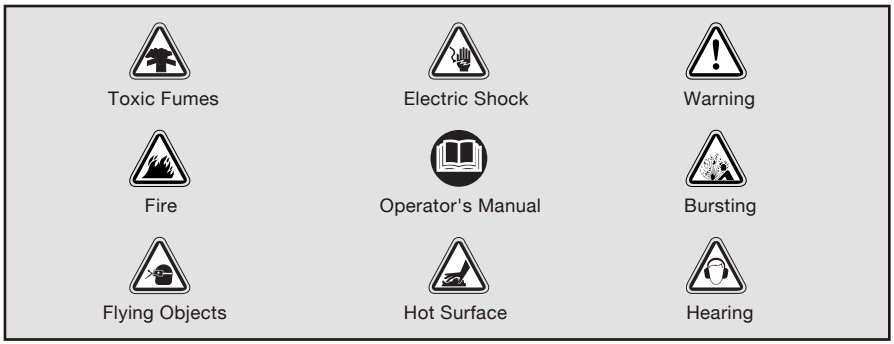

⚠The safety alert symbol indicates a potential hazard to personal injury. A signal word **(DANGER, WARNING, or CAUTION)** is used with the alert symbol to designate a degree or level of hazard seriousness. A safety symbol may be used to represent the type of hazard. The signal word **NOTICE** is used to address practices not related to personal injury.

⚠ **DANGER** indicates a hazard which, if not avoided, will result in death or serious injury.

⚠ **WARNING** indicates a hazard which, if not avoided, could result in death or serious injury.

⚠ **CAUTION** indicates a hazard which, if not avoided, could result in minor or moderate injury.

NOTICE addresses practices not related to personal injury.

SAFETY INFORMATION

DO NOT OPERATE THIS UNIT BEFORE YOU READ AND UNDERSTAND THIS INSTRUCTION MANUAL FOR SAFETY, OPERATION, AND MAINTENANCE INSTRUCTIONS.

⚠ WARNING



Risk of fire caused by sparks from motor and pressure switch could result in death or serious injury. Do not operate compressor near flammable gas or vapor. Never store flammable liquids or gases in vicinity of compressor.



High pressure air could result in death or serious injury. Never operate above maximum operating pressure of the spray gun or tool. Drain water from tank after each use.

- Do not weld or repair tanks.
- Do not operate with pressure switch or safety valve set above maximum allowable working pressure.



Hot compressor surfaces could result in serious injury. Allow compressor to cool before touching.



Inhalation hazard. Using compressor to supply breathing air could result in death or serious injury. Do not use compressor to supply breathing air.



Risk of fire could result in death or serious injury.

- Do not spray flammable materials in vicinity of any flame or ignition sources including the compressor unit.
- Do not restrict compressor ventilation openings or place objects against or on top of compressor. Operate compressor only in a clean, dry, well ventilated area.
- Do not operate unattended. Always turn off and unplug unit when not in use.



Risk of serious eye injury. Always wear ANSI Z87.1 approved safety glasses when using air compressor. Do not spray any part of the body.



Always wear hearing protection when using an air compressor. Failure to do so may result in hearing loss.



Shock risk could result in death or serious injury. Only connect compressor to a properly grounded receptacle.
KEEP CHILDREN AWAY FROM THE AIR COMPRESSOR AT ALL TIMES.



Dust can be created when cutting, sanding, drilling or grinding materials such as wood, paint, metal, concrete, cement, or other masonry. To reduce your exposure to these chemicals, work in a well ventilated area and ALWAYS wear approved safety equipment.



To reduce the risk of electric shock, do not expose to rain. Store indoors.



This air compressor should be stored at an ambient temperature between -6°F and 104°F.

KEY PARTS DIAGRAM

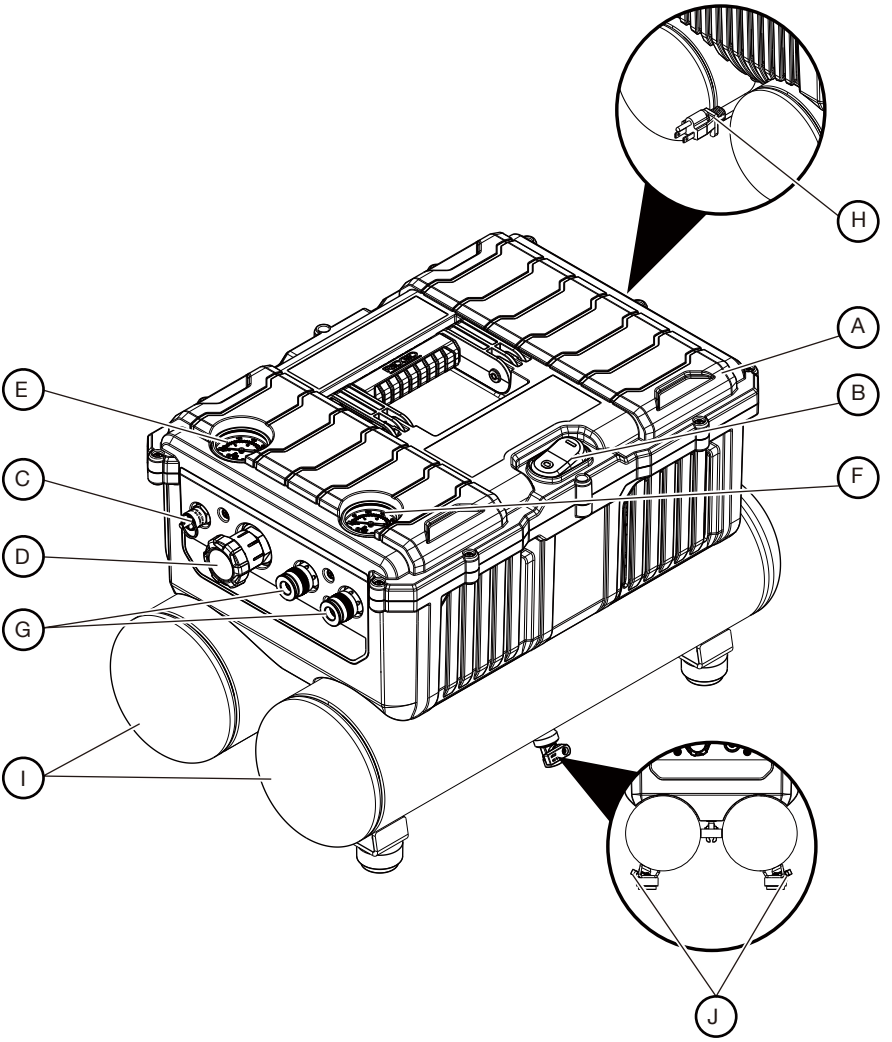

A.	ELECTRIC MOTOR & PUMP	F.	OUTLET PRESSURE GAUGE
B.	ON/OFF SWITCH	G.	2 QUICK COUPLERS
C.	SAFETY VALVE	H.	POWER CORD
D.	AIR PRESSURE REGULATOR	I.	2 AIR TANKS
E.	TANK PRESSURE GAUGE	J.	2 DRAIN VALVES

PARTS DESCRIPTION

A. ELECTRIC MOTOR: The motor is used to power the pump.
AIR COMPRESSOR PUMP: The pump is used to compress the air and discharge it into the tank via the piston moving up and down in the cylinder.

B. ON/OFF SWITCH: This switch turns on the compressor and is operated manually. When in the ON position, it allows the compressor to start up or shut down automatically, without warning, upon air demand. ALWAYS set this switch to OFF when the compressor is not being used, and before unplugging the compressor.

C. SAFETY VALVE: The valve is used to prevent system failures by relieving pressure from the system. If the pressure switch doesn't shut off the motor when maximum pressure is reached, the safety valve will open to release air from the tank.

⚠**WARNING:** Never exceed the maximum working pressure of the tool.

D. AIR PRESSURE REGULATOR: The regulator is used to adjust line pressure to the tool you are using. Turn the knob clockwise to increase pressure and counterclockwise to decrease pressure.

E. TANK PRESSURE GAUGE: The gauge is used to measure the air pressure level of the tank. It is not adjustable by the operator, and does not indicate line pressure.

F. OUTLET PRESSURE GAUGE: The gauge is used to measure the regulated outlet pressure.

G. QUICK COUPLER: The quick coupler with the quick connector to power the pneumatic tools. If you need to release pressure using the quick coupler, please turn off the switch and unplug the power cord, adjust the pressure regulator to the minimum output pressure, then insert the corresponding plug and adjust the pressure regulator to increase the pressure to achieve continuous pressure release.

H. POWER CORD: This compressor should be used on a nominal 120 V grounded circuit. Use a power cord that is equipped with a grounding plug. Verify that the compressor is plugged into an outlet that has the same configuration as the plug. Do not use an adapter with this compressor. Check with a licensed electrician if the grounding instructions are not understood or there is doubt as to whether the product is properly grounded. Do not modify the plug provided. If it will not fit the outlet,have the proper outlet installed by a licensed electrician.

I. AIR TANKS: The tanks are used to store the compressed air.

J. DRAIN VALVES: The drain valves are used to remove moisture from the air tanks after the compressor is shut off.

⚠**WARNING**



Never attempt to open the drain valves when the tank pressure is more than 10 PSI.

⚠**DANGER**



Improper installation of the grounding plug will result in a risk of electric shock. If repair or replacement of the cord or plug is necessary, do not connect the grounding wire to either flat blade terminal. The grounding wire has a green outer surface.

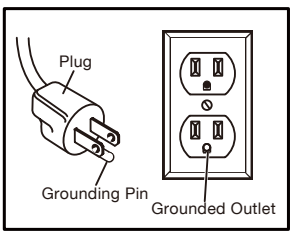

Figure 1

ASSEMBLY INSTRUCTIONS

Assembly

1. Unpack the air compressor. Inspect the unit for damage. If the unit has been damaged, contact customer service at **1-888-899-0146** immediately.

   THE CARTON SHOULD CONTAIN:
   - Air compressor
   - Operator's Manual

2. Check the air compressor's identification label to ensure that you have purchased the intended model and that it has the required pressure rating for its intended use.

3 Positioning of the air compressor:
   a. Position the air compressor near an electrical outlet.
   b. The compressor must be at least 12" (31 cm) from any wall or obstruction, in a clean, well-ventilated area to ensure sufficient air flow and cooling.
   c. Place the air compressor on the floor or a hard, level surface. The air compressor must be level to ensure proper drainage.

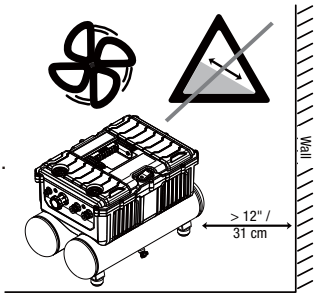

4. Push male fitting into coupler until the coupler engages. Check that hose coupling is fully engaged. Push back on outer ring to release.

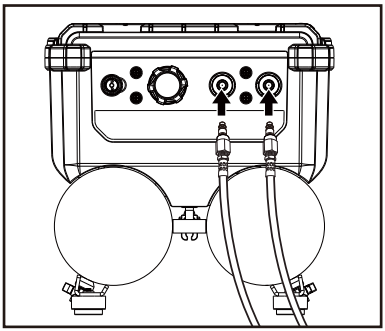

OPERATING INSTRUCTIONS

BEFORE EACH START UP

1. Set the ON/OFF switch (B) to the O (off) position.
2. Pull out regulator knob (D) to unlock and then rotate CCW until it stops.
3. Attach air hose/accessories or air tools (not included) to one of the quick couplers (G).

⚠ **WARNING** ⚠ **Risk of bursting** Too much air pressure causes a hazardous risk of bursting. Check the manufacturer's maximum pressure rating for air tools and accessories. The regulator outlet pressure must never exceed maximum pressure rating of the tool or accessory to be used.

HOW TO START UP

1. Close the drain valves (J) by turning clockwise.
2. Plug in the power cord (H).
3. Set the ON/OFF switch (B) to the I (on) position and allow tank pressure to build. Motor will stop when tank pressure reaches “cut-out” pressure.
4. Turn the air pressure regulator (D) clockwise until the outlet pressure gauge (F) reaches the desired pressure.
5. The compressor is ready for use.

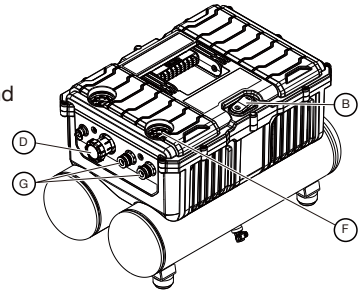

⚠WARNING

High temperatures are generated by the electric motor and the pump. To prevent burns or other injuries,

- DO NOT touch the compressor while it is running. Allow it to cool before handling or serving.
- Keep children away from the compressor at all times. When adjusting from a higher to a lower pressure, turn the knob counterclockwise past the desired setting. Then turn clockwise to reach the desired pressure.
- Do not exceed operating pressure of the tool or accessory being used.

HOW TO SHUT DOWN

1. Set the ON/OFF switch (B) to the O (off) position.
2. Unplug the power cord (H).
3. Reduce the tank air pressure to below 10 PSI.
4. Tip the compressor so the tank drain valve is at the bottom of the tank, then open the tank drain valve counterclockwise to allow moisture to drain from the tank Be careful of liquid spray in the tank and prepare the container for liquid.
5. Repeat for other tank.

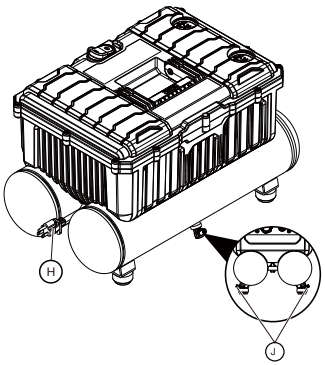

⚠CAUTION

Escaping air and moisture can propel debris that may cause eye injury. Wear safety glasses when opening the drain valves.

⚠WARNING

Never attempt to open the drain valves when the tank pressure is more than 10 PSI.

⚠WARNING

To avoid personal injury, always shut off and unplug the unit and relieve all air pressure from the system before performing any service on the air compressor.

Risk of unsafe operation. Unit cycles automatically when power is on. When performing maintenance, you may be exposed to voltage sources, compressed air or moving parts. Personal injuries can occur. Before performing any maintenance or repair, disconnect power source from the compressor and bleed off all air pressure.

CARE AND MAINTENANCE

⚠ WARNING

To avoid personal injury, always shut off and unplug the unit and relieve all air pressure from the system before performing.

Regular maintenance will ensure trouble-free operation.

TASK	DESCRIPTION	SERVICE INTERVAL
Drain the tanks	To prevent corrosion inside the tanks, the condensation must be drained at the end of every workday. Be sure to wear protective goggles. Relieve the air pressure in the system and then open the drain valves on the bottom of the tanks. 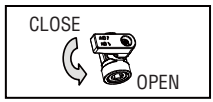	Daily
Check the relief valve	Pull the relief valve on the ring daily to ensure that it is operating properly: When the ring is pulled, pressure should release smoothly; When the ring is released, pressure release should stop. Clear any potential obstructions from the valve. 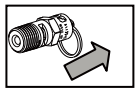	Daily
Test for leakage	Check all connections to see if tight. A small leak of any part (the tanks, hoses, pipe connections or transfer tubes) will reduce the unit's performance. Spray a small amount of soapy water around the area of the suspected leak with a spray bottle. If bubbles appear, repair or replace the faulty component. Do not overtighten any connections.	Monthly
Storage	Before storing the unit for a long period, use an air blow gun to clean all dust and debris from the compressor. Disconnect and coil the power cord. Pull the pressure relief valve to release all pressure from the tanks. Drain all moisture from the tanks. Cover the entire unit to protect it from moisture and dust.	N/A

TROUBLESHOOTING

PROBLEM	POSSIBLE CAUSE	CORRECTIVE ACTION
There is low pressure, not enough air, or the compressor does not stop.	1. One or both of the tank drain valves are open. 2. There is a leak in the fittings. 3. There is a prolonged or excessive use of air. 4. The compressor is not large enough. 5. There is a hole in the air hose. 6. One or both of the tanks leak. 7. The seals are blown. 8. The valve leaks. 9. There is a leaking or worn piston.	1. Ensure both drain valves are closed. 2. Check fittings with soapy water. Tighten or reseal leaking fittings. DO NOT OVERTIGHTEN. 3. Decrease the amount of air used. 4. Check the air requirement of the accessory. If it is higher than the MAX CFM and the pressure supplied by the compressor, you may need a larger compressor. Most accessories are rated at 25% of the actual CFM while running continuously. 5. Check and replace if necessary. ⚠ **WARNING** 6. Immediately replace the leaking tank.DO NOT attempt to repair. 7. Replace the compressor assembly. 8. Replace the compressor assembly. 9. Replace the compressor assembly.
Air leaks from the regulator or the regulator does not regulate air pressure.	The internal parts of the regulator are dirty or damaged.	Replace the Regulator.
The regulated pressure gauge reading drops when the air accessory is being used.	1. This is normal. 2. The compressor is not large enough.	1. If the pressure drops too low, adjust the regulator while the accessory is used 2. Check the air requirement of the accessory.If it is higher than the CFM and the pressure supplied by the compressor. you need a larger compressor. Most accessories are rated at 25% of the actual CFM while running continuously.
The pressure relief valve opens.	1. The tank pressure exceeds the normal rating pressure. 2. The pressure switch is stuck.	1. Replace the pressure switch. 2. Replace the pressure switch.

TROUBLESHOOTING

PROBLEM	POSSIBLE CAUSE	CORRECTIVE ACTION
The motor does not run.	1. Tank pressure exceeds the preset pressure switch limit.	1. The motor will start automatically when the tank pressure drops below the tank cut-in pressure.
	2. The fuse is blown or the circuit breaker tripped.	2. Replace the blown fuse or reset the circuit breaker. Do not use a fuse or circuit breaker with a higher rating than specified for your branch circuit. Check for proper fuse; type T fuse is acceptable. Check for low voltage and proper extension cord size. Disconnect other applications from the circuit. Operate the compressor on a dedicated circuit.
	3. The wire gauge in the cord is wrong or the extension cord length is excessive.	3. Check for proper gauge and extension cord length.
	4. There are loose electrical connections.	4. Contact an authorized service center.
	5. The motor's thermal overload protection has tripped.	5. Turn the air compressor off, unplug the power cord and wait until the motor has cooled down. Plug in the power cord only after the motor has cooled down, waiting at least fifteen minutes to make sure the thermal overload protector has recovered.
	6. The pressure switch is defective.	6. Contact Customer Support at **1-888-899-0146**.

Do not return to store.
If Missing Parts, Accessories or Have Questions or Concerns Call For Immediate Service 1-888-899-0146.

EXPLODED VIEW & PARTS LIST

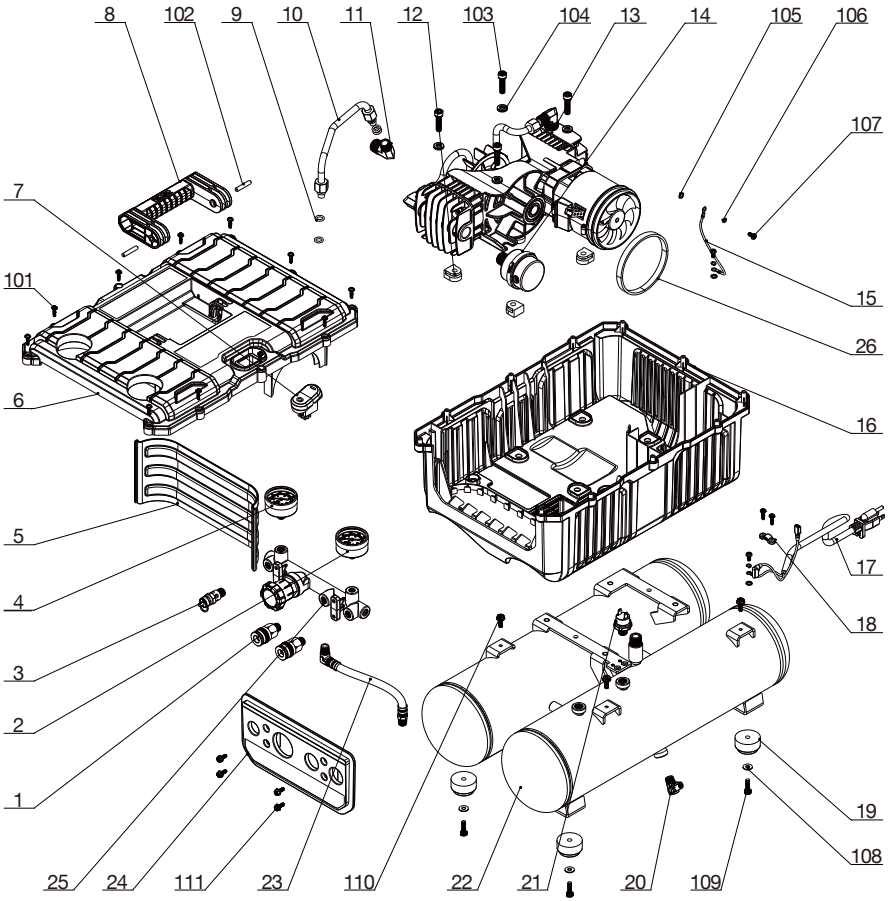

Part	Description	Part no.	Qty
1	Quick Coupler	TATF03.03.02	2
2	Outlet Pressure Gauge	TAPGAX.50.01	1
3	Safety Valve	TAFAAQ.05.00	1
4	Tank Pressure Gauge	TAPGAX.50.01	1
5	Bezel	AC0418.00.05	1
6	Top Cover	AC0418.00.02	1
7	On/Off Switch	TASWLS.00.04	1
8	Handle	AC0418.00.03	1
9	O-Ring	BQS192.26.01	4
10	Aluminum Air Pipe Assembly	TAGJ01.23.00	1
11	Elbow Fitting	TATF04.03.04	1
12	Cushion Pad	TARP01.01.20	4
13	Motor Assembly	PS63T1.00.00	1
14	Air Filter	TAF101.01.02	1
15	Ground Wire	TAPC03.UL.01	1
16	Lower Cover	AC0418.00.01	1
17	Power Cord	TADX13.09.UL	1
18	Clamp	TQGXYB.01.01	1
19	Foot	TAJZ22.00.03	4
20	Drain Valve	TAVA02.DV.05	2
21	Pressure Switch	TAKG19.05.00	1
22	Tank Assembly	AT1403.00.00	1
23	Rubber Hose	TATF02.06.04	1
24	Control Panel	AC0418.00.04	1
25	Pressure Regulating Valve Assembly	TAFATY.15.00	1
26	Sealing Strip	AC0418.00.06	1
101	Self-Tapping Screw ST3.9x16	BQL201.39.03	13
102	Cylindrical Pin	BQP2KK.06.01	2
103	Screw M8x30	BQL113.08.02	4
104	Washer Ø8	BQW108.04.01	8
105	Lock Washer Ø5	BQW505.01.01	3
106	Standard Spring Washer Ø5	BQW205.01.01	3
107	Screw M5x10	BQL101.05.01	3
108	Washer Ø6	BQW106.01.02	4
109	Screw M6x20	BQL113.06.07	4
110	Screw M6x14	BQL404.06.01	3
111	Screw M5x12	BQL404.05.01	4

RIDGID HIGH PRESSURE TWIN TANK AIR COMPRESSOR 3-YEAR LIMITED WARRANTY

What is Covered?

The RIDGID® 4 GALLON HIGH PRESSURE TWIN TANK AIR COMPRESSOR will be free from defects in materials and workmanship for its usable lifecycle, (the "Warranty Period").

If the RIDGID® 4 GALLON HIGH PRESSURE TWIN TANK AIR COMPRESSOR fails to conform to the Limited Warranty during the Warranty Period, the Manufacturer will, at its sole discretion, repair, replace or offer free replacement parts for the RIDGID® 4 GALLON HIGH PRESSURE TWIN TANK AIR COMPRESSOR. If the RIDGID® 4 GALLON HIGH PRESSURE TWIN TANK AIR COMPRESSOR is no longer available, replacement parts may be provided or replacement may be made with a similar product of equal or greater value, at the Manufacturer's sole discretion. This is your sole and exclusive remedy for breach of this warranty. This Limited Warranty will not apply to any repaired product. This Limited Waranty is not transferable from the original purchaser to subsequent owners, and the Warranty Period will not be extended in duration or expanded in coverage for any such transfer.

What is Not Covered?

This Limited Warranty does not cover damage to the RIDGID® 4 GALLON HIGH PRESSURE TWIN TANK AIR COMPRESSOR on which the date code or other identifying markings have been removed or made illegible, damage caused by any modifications, alterations, tampering, or improper maintenance or repairs to the RIDGID®4 GALLON HIGH PRESSURE TWIN TANK AIR COMPRESSOR, damage resulting from handling, storage, installation, or use of the product which is improper, damage resulting from the addition of accessories not approved by the Manufacturer, damage caused by abuse, misuse, poor maintenance, or failure to maintain the product, as determined by the Manufacturer, in its discretion, damage resulting from normal wear and tear and Acts of God, and freight damage.

How to Obtain Replacement Parts

If you believe the RIDGID® 4 GALLON HIGH PRESSURE TWIN TANK AIR COMPRESSOR may not be operating as intended, you may contact the Manufacturer at 1(866) 874-3443 or REGISTER.RIDGIDAIR.COM

The Manufacturer's warranty obligations are conditioned on the owner:
a) notifying by calling the number above during the Warranty Period and providing a description of the alleged falilure with corresponding images;
(b) reviewing and completing the Warranty Claim Form;
(c) The Manufacturer will provide free replacement parts for the RIDGID®4 GALLON HIGH PRESSURE TWIN TANK AIR COMPRESSOR, which may be shipped to the owner's address.

However, the Manufacturer will have no warranty obligations with respect to a returned RIDGID® 4 GALLON HIGH PRESSURE TWIN TANK AIR COMPRESSOR, including but not limited to costs of return shipping to owner, if the Manufacturer determines, in its sole discretion aftel examination of the returned RIDGID® 4 GALLON HIGH PRESSURE TWIN TANK AIR COMPRESSOR, that this Limited Warranty does not apply to the RIDGID® 4 GALLON HIGH PRESSURE TWIN TANK AIR COMPRESSOR for any of the reasons set forth in the What is Not Covered Section above.

Service Communications

All Limited Lifetime Warranty communications should be directed to the Manufacturer by calling toll-free 1 (866) 874-3443.

Additional Limitations

EXCEPT AS OTHERWISE STATED IN THIS LIMITED WARRANTY, THE MANUFACTURER DISCLAIMS ALL WARRANTIES, EXPRESS, IMPLIED, OR STATUTORY, INCLUDING BUT NOT LIMITED TO THE IMPLIED WARRANTIES OF MERCHANTABIITY AND FITNESS FOR A PARTICULAR PURPOSE,TO THE MAXIMUM EXTENT PERMITTED BY APPLICABLE LAW.
THE MANUFACTURER ALSO LIMITS THE DURATION OF ANY IMPLIED WARRANTIES TO THE SAME DURATION AS THIS LIMITED WARRANTY.

IN ADDITION TO THE WARRANTY DISCLAIMERS ABOVE, THE MANUFACTURER SHALL NOT BE LIABLE FOR ANY CONSEQUENTIAL, INCIDENTAL, EXEMPLARY, OR SPECIAL DAMAGES, INCLUDING LOST PROFITS, ARISING FROM OR RELATING TO THIS LIMITED WARRANTY OR THE PRODUCT. THE MANUFACTURER'S TOTAL CUMULATIVE LIABILITY ARISING FROM OR RELATED TO THIS LIMITED WARRANTY OR THE PRODUCT SHALL NOT EXCEED THE AMOUNT ACTUALLY PAID FOR THE PRODUCT BY THE ORIGINAL PURCHASER.

STATE OR NON-U.S. LAW SOME STATES AND/OR NON-U.S, JURISDICTIONS DO NOT ALLOW LIMITATIONS ON HOW LONG AN IMPLIED WARRANTY LASTS OR EXCLUSIONS/LIMITATIONS ON INCIDENTAL OR CONSEQUENTIAL DAMAGES, SO THE ABOVE LIMITATIONS MAY NOT APPLY TO YOU. THIS WARRANTY GIVES YOU SPECIFIC LEGAL RIGHTS, AND YOU MAY ALSO HAVE OTHER RIGHTS WHICH VARY FROM STATE TO STATE OR FROM JURISDICTION TO JURISDICTON.THE DISCLAIMERS, EXCLUSIONS, AND LIMITATIONS OF LIABILITY UNDER THIS LIMITED WARRANTY WILL NOT APPLY TO THE EXTENT PROHIBITED BY APPLICABLE LAW.

TABLE DES MATIÈRES

Spécifications des produits..... 3
Lignes directrices en matière de sécurité.....4
Diagramme des pièces maîtresses..... 6
Instructions de montage.....8
Mode d'emploi.....8
Maintenance.....10
Dépannage.....11
Vue éclatée et liste des pièces..... 13
Garantie.....15



CONSERVER CES INSTRUCTIONS

Ce manuel contient d'importantes consignes de sécurité et d'utilisation.
Lisez toutes les instructions et suivez-les lors de l'utilisation de ce produit.

SPÉCIFICATIONS DES PRODUITS

Numéro de modèle	0220441
Pompe	Sans huile
Moteur	2.3 HP†
Tension / Ampères / Hz	120 / 14.5 / 60
Capacité du réservoir d'air	15 L
Pression max.	300 PSI**
Pression nominale stabilisée (approximative)	7-150 PSI
Pression d'enclenchement approx / Env. pression de déclenchement	200 / 300 PSI
Apport d'air	4,0 SCFM* @ 90 PSI
Cordon d'alimentation	SJT14 AWG/1,8m Longueur

REMARQUE : Évitez d'utiliser des rallonges. Si l'utilisation d'une rallonge ne peut être évitée, celle-ci doit être d'un calibre minimum de 12 AWG et ne doit pas dépasser 30 pieds de long. N'utilisez qu'une rallonge à trois fils dotée d'une fiche de mise à la terre à trois lames et d'une prise à trois fentes acceptant la fiche de l'appareil.

***SCFM:** Pieds cubes par minute.

†Ce compresseur est évalué conformément à la norme ISO 1217, essais d'acceptation des compresseurs volumétriques.

**Cette valeur réfère à la pression du réservoir.

LIGNES DIRECTRICES EN MATIÈRE DE SÉCURITÉ

Informations importantes en matière de sécurité

Le fabricant ne peut pas prévoir toutes les circonstances susceptibles de présenter un danger. Les avertissements contenus dans ce manuel, ainsi que les étiquettes et les autocollants apposés sur l'appareil, ne sont donc pas exhaustifs. Si vous utilisez une procédure, une méthode de travail ou une technique d'exploitation que le fabricant ne recommande pas spécifiquement, vous devez vous assurer qu'elle est sans danger pour vous et pour les autres. Vous devez également vous assurer que la procédure, la méthode de travail ou la technique d'utilisation que vous choisissez ne rend pas le compresseur dangereux.

Symboles de sécurité et signification

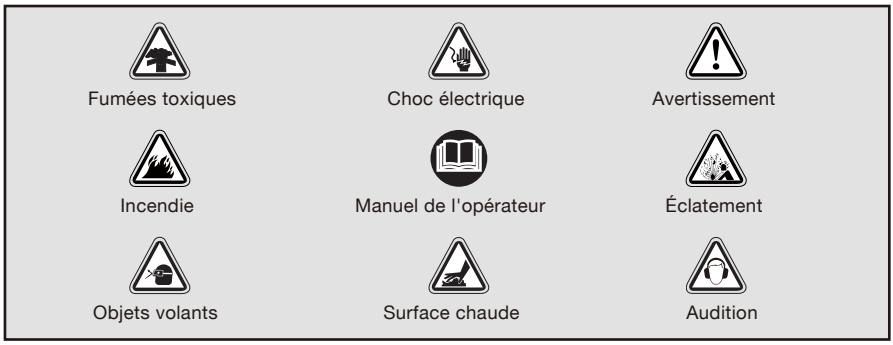

⚠ Le symbole d'alerte de sécurité indique un risque potentiel de blessure. Un mot de signalisation **(DANGER, AVERTISSEMENT ou ATTENTION)** est utilisé avec le symbole d'alerte pour désigner un degré ou un niveau de gravité du danger. Un symbole de sécurité peut être utilisé pour représenter le type de danger. Le mot indicateur **AVIS** est utilisé pour les pratiques qui ne sont pas liées à des blessures corporelles.

⚠ **DANGER** indique un danger qui, s'il n'est pas évité, entraînera la mort ou des blessures graves.

⚠ **AVERTISSEMENT** indique un danger qui, s'il n'est pas évité, peut entraîner la mort ou des blessures graves.

⚠ **ATTENTION** indique un danger qui, s'il n'est pas évité, peut entraîner des blessures mineures ou modérées.

AVIS traite des pratiques non liées aux dommages corporels.

INFORMATIONS DE SÉCURITÉ



NE PAS UTILISER CET APPAREIL AVANT D'AVOIR LU ET COMPRIS CE MANUEL D'INSTRUCTIONS CONCERNANT LA SÉCURITÉ, LE FONCTIONNEMENT ET L'ENTRETIEN.

⚠ AVERTISSEMENT



Le risque d'incendie causé par des étincelles provenant du moteur et du pressostat peut entraîner la mort ou des blessures graves. Ne pas faire fonctionner le compresseur à proximité de gaz ou de vapeurs inflammables. Ne jamais stocker de liquides ou de gaz inflammables à proximité du compresseur.



L'air à haute pression peut entraîner la mort ou des blessures graves. Ne jamais dépasser la pression de fonctionnement maximale du pistolet de pulvérisation ou de l'outil. Vider l'eau du réservoir après chaque utilisation.

- Ne pas souder ou réparer le réservoirs.
- Ne pas faire fonctionner le pressostat ou la soupape de sécurité à une pression supérieure à la pression de service maximale autorisée.



Les surfaces chaudes du compresseur peuvent entraîner des blessures graves. Laissez le compresseur refroidir avant de le toucher.



Risque d'inhalation. L'utilisation du compresseur pour fournir de l'air respirable peut entraîner la mort ou des blessures graves. Ne pas utiliser le compresseur pour fournir de l'air respirable.



Le risque d'incendie peut entraîner la mort ou des blessures graves.

- Ne pas pulvériser de matériaux inflammables à proximité d'une flamme ou d'une source d'inflammation, y compris le compresseur.
- Ne pas restreindre les ouvertures de ventilation du compresseur ni placer d'objets contre ou sur le compresseur. Ne faire fonctionner le compresseur que dans un endroit propre, sec et bien ventilé.
- Ne pas faire fonctionner l'appareil sans surveillance. Toujours éteindre et débrancher l'appareil lorsqu'il n'est pas utilisé.



Risque de blessures graves aux yeux. Portez toujours des lunettes de sécurité homologuées ANSI Z87.1 lorsque vous utilisez un compresseur d'air. Ne vaporisez aucune partie du corps.



Portez toujours une protection auditive lorsque vous utilisez un compresseur d'air. Dans le cas contraire cela peut entraîner une perte d'audition.



Le risque d'électrocution peut entraîner la mort ou des blessures graves.
Ne branchez le compresseur que sur une prise de courant correctement mise à la terre.
TENIR LES ENFANTS ÉLOIGNÉS DU COMPRESSEUR D'AIR À TOUT MOMENT.



La coupe, le ponçage, le perçage ou le meulage de matériaux tels que le bois, la peinture, le métal, le béton, le ciment ou d'autres matériaux de maçonnerie peuvent générer de la poussière.
Pour réduire votre exposition à ces produits chimiques, travaillez dans un endroit bien ventilé et portez TOUJOURS un équipement de sécurité approuvé.



Pour réduire le risque d'électrocution, ne pas exposer l'appareil à la pluie. Stocker à l'intérieur.



Ce compresseur d'air doit être stocké à une température ambiante comprise entre -6°F et 104°F.

DIAGRAMME DES PIÈCES MAÎTRESSES

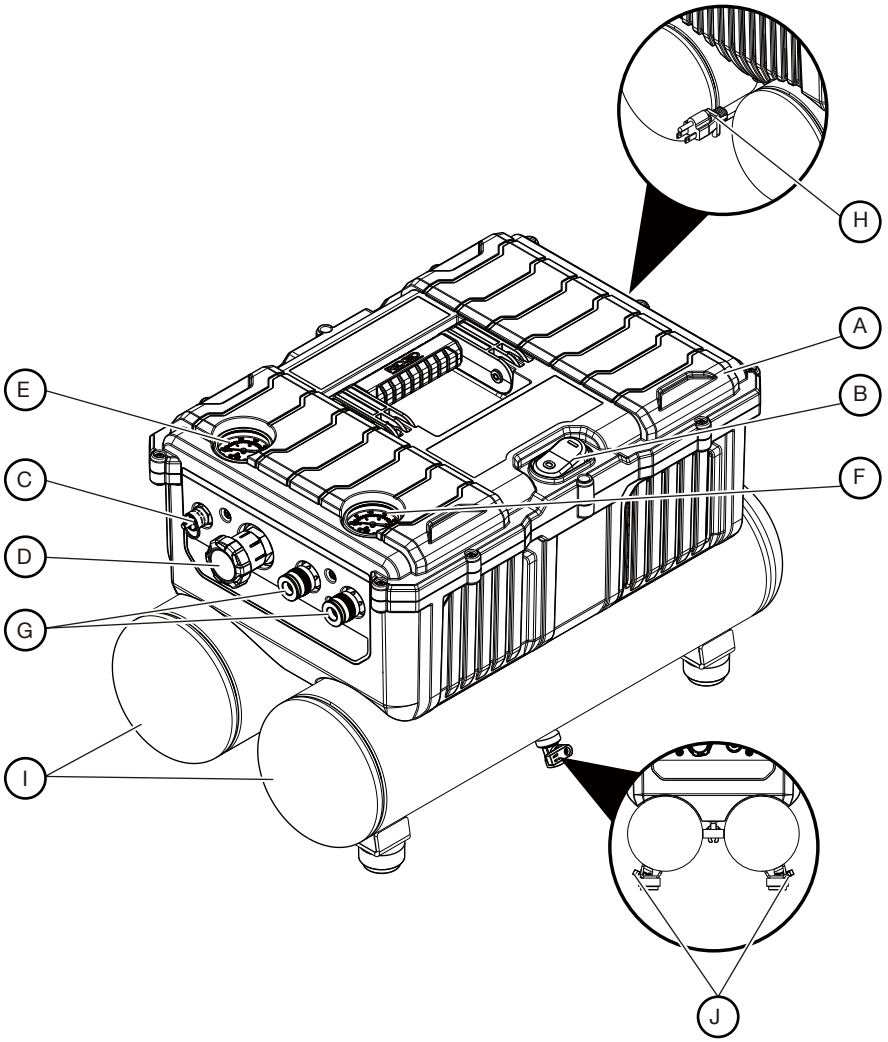

A.	MOTEUR ÉLECTRIQUE ET POMPE	F.	MANOMÈTRE DE SORTIE
B.	INTERRUPTEUR MARCHE/ARRÊT	G.	2 RACCORDS RAPIDES
C.	SOUPAPE DE SÉCURITÉ	H.	CORDON D'ALIMENTATION
D.	RÉGULATEUR DE PRESSION D'AIR	I.	2 RÉSERVOIRS D'AIR
E.	JAUGE DE PRESSION DU RÉSERVOIR	J.	2 VALVES DE VIDANGE

DESCRIPTION DES PIÈCES

A. MOTEUR ÉLECTRIQUE : Le moteur est utilisé pour alimenter la pompe. **POMPE À COMPRESSEUR D'AIR :** la pompe est utilisée pour comprimer l'air et le décharger dans le réservoir par l'intermédiaire du piston qui se déplace de haut en bas dans le cylindre.

B. INTERRUPTEUR MARCHE/ARRÊT : Cet interrupteur met le compresseur en marche et est actionné manuellement. Lorsqu'il est en position ON, il permet au compresseur de démarrer ou de s'arrêter automatiquement, sans avertissement, en fonction de la demande d'air. TOUJOURS mettre cet interrupteur sur OFF lorsque le compresseur n'est pas utilisé et avant de le débrancher.

C. VALVE DE SÉCURITÉ : La valve est utilisée pour prévenir les défaillances du système en libérant la pression du système. La soupape sert à prévenir les pannes du système en libérant la pression. Si le pressostat n'arrête pas le moteur lorsque la pression maximale est atteinte, la soupape de sûreté s'ouvre pour évacuer l'air du réservoir.

⚠**AVERTISSEMENT :** Ne jamais dépasser la pression de service maximale de l'outil.

D. RÉGULATEUR DE PRESSION D'AIR : Le régulateur sert à ajuster la pression de la ligne à l'outil que vous utilisez. Tournez le bouton dans le sens des aiguilles d'une montre pour augmenter la pression et dans le sens inverse pour la diminuer.

E. MANOMÈTRE DU RÉSERVOIR : Le manomètre est utilisé pour mesurer le niveau de pression de l'air dans le réservoir. Il n'est pas réglable par l'opérateur et n'indique pas la pression de la ligne.

F. MANOMÈTRE DE PRESSION DE SORTIE : Le manomètre est utilisé pour mesurer la pression de sortie régulée.

G. RACCORDEMENT RAPIDE : Le raccord rapide alimente les outils pneumatiques. Pour relâcher la pression à l'aide du raccord rapide, éteignez l'appareil et débranchez le cordon d'alimentation. Réglez le régulateur de pression sur la pression de sortie minimale, puis insérez la fiche correspondante et ajustez le régulateur pour augmenter la pression et obtenir un relâchement continu.

H. CÂBLE D'ALIMENTATION : Ce compresseur doit être utilisé sur un circuit nominal de 120 V avec mise à la terre. Utilisez un cordon d'alimentation équipé d'une fiche de mise à la terre. Vérifiez que le compresseur est branché sur une prise de courant ayant la même configuration que la fiche. N'utilisez pas d'adaptateur avec ce compresseur. Consultez un électricien agréé si vous ne comprenez pas les instructions de mise à la terre ou si vous avez des doutes quant à la mise à la terre de l'appareil. Ne modifiez pas la fiche fournie. Si elle ne s'adapte pas à la prise, faites installer une prise appropriée par un électricien agréé.

I. RÉSERVOIRS D'AIR : Le réservoir sert à stocker l'air comprimé.

J. VALVES DE VIDANGE : La valve de vidange est utilisée pour éliminer l'humidité du réservoir d'air après l'arrêt du compresseur.

⚠AVERTISSEMENT



N'essayez jamais d'ouvrir les vannes de vidange lorsque la pression du réservoir est supérieure à 10 PSI.

⚠DANGER



Une mauvaise installation de la fiche de mise à la terre entraîne un risque d'électrocution. Si la réparation ou le remplacement du cordon ou de la fiche est nécessaire, ne pas connecter le fil de mise à la terre à l'une ou l'autre des bornes à lame plate. Le fil de mise à la terre a une surface extérieure verte.

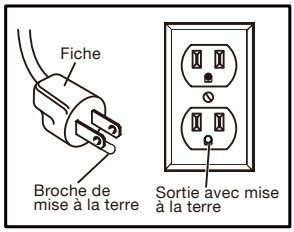

Figure 1

INSTRUCTIONS DE MONTAGE

Assemblage

1. Déballer le compresseur d'air. Vérifier que l'appareil n'est pas endommagé. Si l'appareil est endommagé, contactez immédiatement le service clientèle au **1-888-899-0146**.

LE CARTON DOIT CONTENIR :

- Compresseur d'air
- Manuel du propriétaire

2. Vérifiez l'étiquette d'identification du compresseur d'air pour vous assurer que vous avez acheté le modèle prévu et qu'il a la pression nominale requise pour l'utilisation prévue.

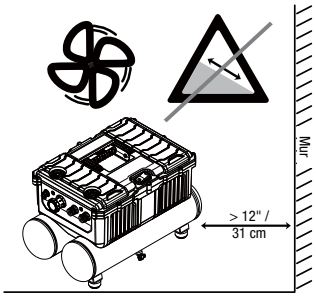

3 Positionnement du compresseur d'air :
   a. Placez le compresseur d'air près d'une prise électrique.
   b. Le compresseur doit être placé à au moins 31 cm de tout mur ou obstacle, dans un endroit propre et bien ventilé afin de garantir un débit d'air et un refroidissement suffisants.
   c. Placez le compresseur d'air sur le sol ou sur une surface dure et plane. Le compresseur d'air doit être de niveau pour assurer un drainage correct.

4. Enfoncez le raccord mâle dans le coupleur jusqu'à ce qu'il s'enclenche. Assurez-vous que le raccord du tuyau est bien enclenché. Poussez la bague extérieure pour libérer le raccord.

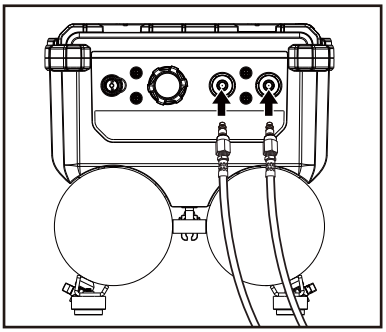

MODE D'EMPLOI

AVANT CHAQUE DÉMARRAGE

1. Placer l'interrupteur ON/OFF (B) en position O (off).
2. Tirez sur le régulateur de pression d'air (D) pour le déverrouiller, puis tournez-le dans le sens antihoraire jusqu'à la position d'arrêt.
3. Fixer le tuyau d'air, les accessoires ou les outils pneumatiques (non fournis) à l'un des raccords rapides (G).

⚠ **AVERTISSEMENT** ⚠ **Risque d'éclatement** Une pression d'air trop élevée entraîne un risque d'éclatement. Vérifiez la pression maximale indiquée par le fabricant pour les outils pneumatiques et les accessoires. La pression de sortie du régulateur ne doit jamais dépasser la pression maximale de l'outil ou de l'accessoire utilisé.

COMMENT DÉMARRER

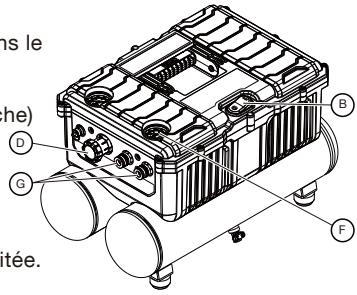

1. Fermer le robinet de vidanges (J) en le tournant dans le sens des aiguilles d'une montre.
2. Branchez le cordon d'alimentation (H).
3. Placer l'interrupteur ON/OFF (B) en position I (marche) et laisser monter la pression dans le réservoir. Le moteur s'arrête lorsque la pression du réservoir B atteint la pression d'arrêt.
4. Tournez le régulateur de pression d'air (D) dans le sens des aiguilles d'une montre jusqu'à ce que le manomètre de sortie (F) atteigne la pression souhaitée.
5. Le compresseur est prêt à l'emploi.

⚠ AVERTISSEMENT

Le moteur électrique et la pompe génèrent des températures élevées. Pour éviter les brûlures ou autres blessures,

- NE PAS toucher le compresseur lorsqu'il est en marche. Laissez-le refroidir avant de le manipuler ou de le servir.
- Tenir les enfants éloignés du compresseur à tout moment. Pour passer d'une pression plus élevée à une pression plus basse, tournez le bouton dans le sens inverse des aiguilles d'une montre jusqu'à ce que vous ayez atteint la pression souhaitée. Tournez ensuite dans le sens des aiguilles d'une montre pour atteindre la pression souhaitée.
- Ne pas dépasser la pression de fonctionnement de l'outil ou de l'accessoire utilisé.

COMMENT FERMER

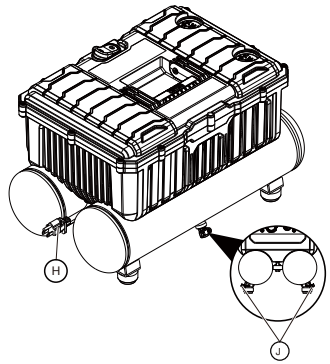

1. Placer l'interrupteur ON/OFF (B) en position O (off).
2. Débrancher le cordon d'alimentation (H).
3. Réduisez la pression d'air du réservoir à moins de 10 PSI.
4. Inclinez le compresseur de manière à ce que le robinet de vidange du réservoir se trouve au fond du réservoir, puis ouvrez le robinet de vidange du réservoir dans le sens inverse des aiguilles d'une montre pour permettre à l'humidité de s'écouler du réservoir. Faites attention aux pulvérisations de liquide dans le réservoir et préparez le récipient pour le liquide.
5. Répétez l'opération pour l'autre réservoir.

⚠ ATTENTION

L'air et l'humidité qui s'échappent peuvent propulser des débris susceptibles de provoquer des lésions oculaires. Portez des lunettes de sécurité lorsque vous ouvrez les robinets de vidange.

⚠ AVERTISSEMENT

N'essayez jamais d'ouvrir les vannes de vidange lorsque la pression du réservoirs est supérieure à 10 PSI.

⚠ AVERTISSEMENT

Pour éviter les blessures, il faut toujours éteindre et débrancher l'appareil et évacuer toute la pression d'air du système avant d'effectuer toute opération d'entretien sur le compresseur d'air.

Risque de fonctionnement dangereux. L'appareil effectue des cycles automatiques lorsqu'il est sous tension. Lors de l'entretien, vous pouvez être exposé à des sources de tension, à de l'air comprimé ou à des pièces en mouvement. Des blessures peuvent survenir. Avant toute opération d'entretien ou de réparation, débranchez la source d'alimentation du compresseur et purgez toute la pression d'air.

MAINTENANCE

⚠ AVERTISSEMENT



Pour éviter les blessures, il faut toujours éteindre et débrancher l'appareil et relâcher toute la pression d'air du système avant d'effectuer l'opération.

Un entretien régulier permet d'assurer un fonctionnement sans problème.

TÂCHE	DESCRIPTION	INTERVALLE DE SERVICE
Vidange du réservoirs	Pour éviter la corrosion à l'intérieur du réservoirs, la condensation doit être vidangée à la fin de chaque journée de travail. Veillez à porter des lunettes de protection. Relâchez la pression d'air dans le système, puis ouvrez les vannes de vidange situées au bas des réservoirs. 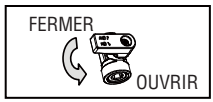	Quotidien-nement
Vérifier la soupape de sûreté	Tirez quotidiennement sur la soupape de sûreté de l'anneau pour vous assurer qu'elle fonctionne : Lorsque vous actionnez la bague, la pression doit se relâcher graduellement ; Lorsque vous relâchez la bague, la pression doit cesser de se relâcher. 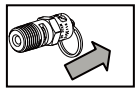 Éliminez toute obstruction potentielle de la soupape.	Quotidien-nement
Test d'étanchéité	Vérifiez l'étanchéité de tous les raccords. Une petite fuite de n'importe quel élément (réservoirs, tuyaux, raccords de tuyauterie ou tubes de transfert) réduira les performances de l'unité. Vaporisez une petite quantité d'eau savonneuse autour de la zone de la fuite présumée à l'aide d'un flacon pulvérisateur. Si des bulles apparaissent, réparez ou remplacez le composant défectueux. Ne serrez pas trop les raccords.	Mensuelle-ment
Stockage	Avant de ranger l'appareil pour une longue période, utilisez un pistolet à air comprimé pour nettoyer la poussière et les débris du compresseur. Débranchez et enroulez le cordon d'alimentation. Tirez sur la soupape de décharge pour évacuer toute la pression du réservoirs. Évacuez toute l'humidité du réservoirs. Couvrez l'ensem-ble de l'appareil pour le protéger de l'humidité et de la poussière.	N/A

DÉPANNAGE

PROBLÈME	CAUSE POSSIBLE	ACTION CORRECTIVE
La pression est faible, il n'y a pas assez d'air ou le compresseur ne s'arrête pas.	1. Une ou les deux vannes de vidange du réservoir sont ouvertes. 2. Il y a une fuite au niveau des raccords. 3. Une utilisation prolongée ou excessive de l'air. 4. Le compresseur n'est pas assez grand. 5. Le tuyau d'air est percé. 6. L'un ou les deux réservoirs fuient. 7. Les scellés sont rompus. 8. La valve fuit. 9. Le piston fuit ou est usé.	1. Assurez-vous que les deux soupapes de vidange sont fermées. 2. Vérifier les raccords avec de l'eau savonneuse. Serrez ou refermez les raccords qui fuient. NE PAS TROP SERRER. 3. Diminuer la quantité d'air utilisée. 4. Vérifiez les besoins en air de l'accessoire. S'il est supérieur au CFM MAX et à la pression fournie par le compresseur, il se peut que vous ayez besoin d'un compresseur plus puissant. La plupart des accessoires sont évalués à 25 % du CFM réel lorsqu'ils fonctionnent en continu. 5. Vérifier et remplacer si nécessaire. ⚠ **AVERTISSEMENT** 6. Remplacez immédiatement le réservoir qui fuit. N'essayez PAS de le réparer. 7. Remplacer l'ensemble du compresseur. 8. Remplacer l'ensemble du compresseur. 9. Remplacer l'ensemble du compresseur.
Il y a une fuite d'air au niveau du régulateur ou le régulateur ne régule pas la pression d'air.	Les pièces internes du régulateur sont sales ou endommagées.	Remplacez le régulateur.
La lecture du manomètre de pression régulée diminue lorsque l'accessoire pneumatique est utilisé.	1. C'est normal. 2. Le compresseur n'est pas assez grand.	1. Si la pression chute trop, régler le régulateur pendant l'utilisation de l'accessoire. 2. Vérifiez le besoin en air de l'accessoire. S'il est supérieur au CFM et à la pression fournie par le compresseur, vous avez besoin d'un compresseur plus puissant. La plupart des accessoires sont évalués à 25 % des CFM réels lorsqu'ils fonctionnent en continu.
La soupape de sécurité s'ouvre.	1. La pression du réservoir dépasse la pression nominale normale. 2. Le pressostat est bloqué.	1. Remplacer le pressostat. 2. Remplacer le pressostat.

DÉPANNAGE

PROBLÈME	CAUSE POSSIBLE	ACTION CORRECTIVE
Le moteur ne fonctionne pas.	1. La pression du réservoir dépasse la limite prédéfinie du pressostat.	1. Le moteur démarre automatiquement lorsque la pression du réservoir tombe en dessous de la pression d'enclenchement du réservoir.
	2. Le fusible est grillé ou le disjoncteur est déclenché.	2. Remplacez le fusible grillé ou réinitialisez le disjoncteur. N'utilisez pas de fusible ou de disjoncteur d'un calibre supérieur à celui spécifié pour votre circuit de dérivation. Vérifiez que le fusible est approprié ; un fusible de type T est acceptable. Vérifiez qu'il n'y a pas de basse tension et que la taille de la rallonge est appropriée. Déconnectez les autres applications du circuit. Faites fonctionner le compresseur sur un circuit dédié.
	3. Le calibre des fils du cordon est incorrect ou la longueur de la rallonge est excessive.	3. Vérifier que le calibre et la longueur de la rallonge sont corrects.
	4. Les connexions électriques sont desserrées.	4. Contacter un centre de service agréé.
	5. La protection contre les surcharges thermiques du moteur s'est déclenchée.	5. Eteindre le compresseur d'air, débrancher le cordon d'alimentation et attendre que le moteur ait refroidi. Ne rebranchez le cordon d'alimentation qu'une fois le moteur refroidi, en attendant au moins quinze minutes pour vous assurer que le protecteur de surcharge thermique s'est rétabli.
	6. Le pressostat est défectueux.	6. Contacter le service clientèle au **1-888-899-0146**.

Ne pas retourner en magasin.
Pour toute pièce ou accessoire manquant, ou pour toute question ou préoccupation, veuillez appeler pour un service immédiat :

1-888-899-0146.

VUE ÉCLATÉE ET LISTE DES PIÈCES

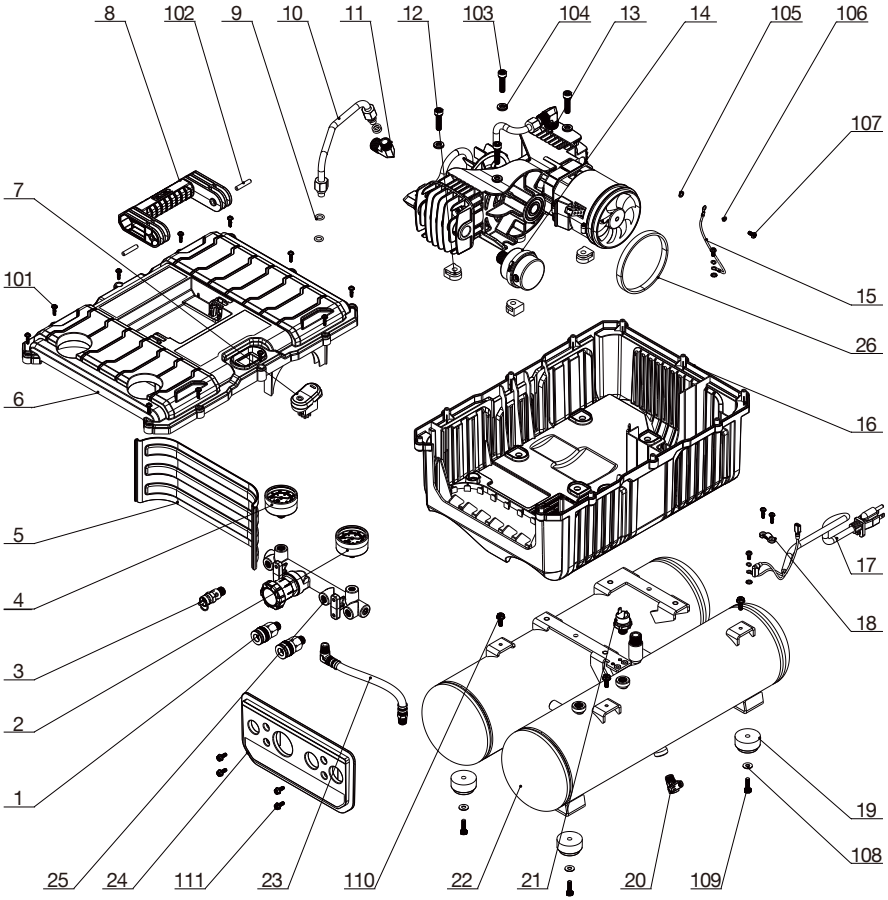

Partie	Description	Numéro de pièce.	Qté
1	Dispositif d'attache rapide	TATF03.03.02	2
2	Manomètre de sortie	TAPGAX.50.01	1
3	Manomètre de réservoir	TAFAAQ.05.00	1
4	Jauge de pression du réservoir	TAPGAX.50.01	1
5	Déflecteur	AC0418.00.05	1
6	Boîtier supérieur	AC0418.00.02	1
7	Puissance interrupteur	TASWLS.00.04	1
8	Poignée	AC0418.00.03	1
9	Joint torique	BQS192.26.01	4
10	Tuyau d'air en aluminium	TAGJ01.23.00	1
11	Coude à angle droit	TATF04.03.04	1
12	Caoutchouc pad	TARP01.01.20	4
13	Ensemble de moteur	PS63T1.00.00	1
14	Filtre à air	TAF101.01.02	1
15	Fil de terre	TAPC03.UL.01	1
16	Boîtier inférieur	AC0418.00.01	1
17	Cordon d'alimentation	TADX13.09.UL	1
18	Plaque de serrage de fil	TQGXYB.01.01	1
19	Pied en caoutchouc	TAJZ22.00.03	4
20	Vanne de drainage	TAVA02.DV.05	2
21	Pression commutateur	TAKG19.05.00	1
22	Assemblage du réservoir	AT1403.00.00	1
23	Tuyau en caoutchouc	TATF02.06.04	1
24	Plaque frontale	AC0418.00.04	1
25	Régulateur de pression	TAFATY.15.00	1
26	Ruban d'étanchéité	AC0418.00.06	1
101	Vis autotaraudeuse ST3,9x16	BQL201.39.03	13
102	Goupille cylindrique	BQP2KK.06.01	2
103	Vis m8x30	BQL113.08.02	4
104	Rondelle Ø8	BQW108.04.01	8
105	Machine à laver ø5	BQW505.01.01	3
106	Rondelle élastique standard ø5	BQW205.01.01	3
107	Vis m5x10	BQL101.05.01	3
108	Rondelle ø6	BQW106.01.02	4
109	Vis m6x20	BQL113.06.07	4
110	Vis m6x14	BQL404.06.01	3
111	Vis m5x12	BQL404.05.01	4

COMPRESSEUR D'AIR HAUTE PRESSION À DOUBLE RÉSERVOIR RIDGID GARANTIE LIMITÉE DE 3 ANS

Qu'est-ce qui est couvert ?

Le COMPRESSEUR D'AIR À DOUBLE RÉSERVOIR HAUTE PRESSION RIDGID® 4 GALLON sera exempt de défauts de matériaux et de fabrication pendant toute sa durée de vie utile (la "période de garantie").

Si le COMPRESSEUR D'AIR À DOUBLE RÉSERVOIR HAUTE PRESSION RIDGID®4 GALLON n'est pas conforme à la garantie limitée pendant la période de garantie, le fabricant, à sa seule discrétion, réparera, remplacera ou offrira des pièces de rechange gratuites pour COMPRESSEUR D'AIR À DOUBLE RÉSERVOIR HAUTE PRESSION RIDGID®4 GALLON.
Si le COMPRESSEUR D'AIR À DOUBLE RÉSERVOIR HAUTE PRESSION RIDGID® 4 GALLON n'est plus disponible, des pièces de rechange peuvent être fournies ou le produit peut être remplacé par un produit similaire de valeur égale ou supérieure, à la seule discrétion du fabricant. Il s'agit là de votre seul et unique recours en cas de violation de la présente garantie. La présente garantie limitée ne s'applique pas à un produit réparé. La présente garantie limitée n'est pas transférable de l'acheteur initial à des propriétaires ultérieurs, et la période de garantie ne sera pas prolongée en durée ou en couverture pour un tel transfert.

Qu'est-ce qui est couvert ?

La présente garantie limitée ne couvre pas les dommages causés au COMPRESSEUR D'AIR À DOUBLE RÉSERVOIR HAUTE PRESSION RIDGID® 4 GALLON sur lequel le code de date ou d'autres marques d'identification ont été enlevés ou rendus illisibles, les dommages causés par des modifications, altérations ou par un entretien ou des réparations inappropriés du COMPRESSEUR D'AIR À DOUBLE RÉSERVOIR HAUTE PRESSION RIDGID® 4 GALLON, les dommages résultant d'une manipulation, d'un stockage, d'une installation ou d'une utilisation incorrects du produit, les dommages résultant de l'ajout d'accessoires non approuvés par le fabricant, les dommages causés par un abus, une mauvaise utilisation, un mauvais entretien ou un défaut d'entretien du produit, tel que déterminé par le fabricant, à sa discrétion, les dommages résultant de l'usure normale et des cas de force majeure, et les dommages dus au fret.

Comment obtenir des pièces de rechange

Si vous pensez que le COMPRESSEUR D'AIR À DOUBLE RÉSERVOIR HAUTE PRESSION RIDGID® 4 GALLON ne fonctionne pas comme prévu, vous pouvez contacter le fabricant au 1 (866) 874-3443 ou sur REGISTER.RIDGIDAIR.COM.

Les obligations de garantie du fabricant sont conditionnées par le propriétaire :
(a) en appelant le numéro ci-dessus pendant la période de garantie et en fournissant une description de la défaillance présumée ainsi que les images correspondantes ;
(b) examiner et compléter le formulaire de demande de garantie ;
(c) Le fabricant fournira gratuitement des pièces de rechange pour le COMPRESSEUR D'AIR À DOUBLE RÉSERVOIR HAUTE PRESSION RIDGID®4 GALLON, qui pourront être expédiées à l'adresse du propriétaire.

Toutefois, le fabricant n'aura aucune obligation de garantie à l'égard d'un COMPRESSEUR D'AIR À DOUBLE RÉSERVOIR HAUTE PRESSION RIDGID® 4 GALLON retourné, y compris, mais sans s'y limiter, les frais de retour au propriétaire, si le fabricant détermine, à sa seule discrétion après examen du COMPRESSEUR D'AIR À DOUBLE RÉSERVOIR HAUTE PRESSION RIDGID® 4 GALLON retourné, que la présente garantie limitée ne s'applique pas au COMPRESSEUR D'AIR À DOUBLE RÉSERVOIR HAUTE PRESSION RIDGID® 4 GALLON pour l'une ou l'autre des raisons énoncées dans la section Qu'est-ce qui n'est pas couvert ci-dessus.

Communications de service

Toutes les communications relatives à la garantie à vie limitée doivent être adressées au fabricant en appelant le numéro gratuit 1 (866) 874-3443.

Limites supplémentaires

SAUF INDICATION CONTRAIRE DANS LA PRÉSENTE GARANTIE LIMITÉE, LE FABRICANT DÉCLINE TOUTE GARANTIE, EXPRESSE, IMPLICITE OU LÉGALE, Y COMPRIS, MAIS SANS S'Y LIMITER, LES GARANTIES IMPLICITES DE QUALITÉ MARCHANDE ET D'ADÉQUATION À UN USAGE PARTICULIER, DANS TOUTE LA MESURE PERMISE PAR LA LOI APPLICABLE. LE FABRICANT LIMITE ÉGALEMENT LA DURÉE DE TOUTE GARANTIE IMPLICITE À LA MÊME DURÉE QUE LA PRÉSENTE GARANTIE LIMITÉE.

EN PLUS DES EXCLUSIONS DE GARANTIE CI-DESSUS, LE FABRICANT NE SERA PAS RESPONSABLE DES DOMMAGES CONSÉCUTIFS, ACCESSOIRES, EXEMPLAIRES OU SPÉCIAUX, Y COMPRIS LE MANQUE À GAGNER, DÉCOULANT DE LA PRÉSENTE GARANTIE LIMITÉE OU DU PRODUIT OU S'Y RAPPORTANT. LA RESPONSABILITÉ TOTALE CUMULÉE DU FABRICANT DÉCOULANT DE OU LIÉE À CETTE GARANTIE LIMITÉE OU AU PRODUIT NE DOIT PAS DÉPASSER LE MONTANT EFFECTIVEMENT PAYÉ POUR LE PRODUIT PAR L'ACHETEUR D'ORIGINE.

CERTAINS ÉTATS ET/OU JURIDICTIONS AUTRES QUE LES ÉTATS-UNIS N'AUTORISENT PAS LES LIMITATIONS SUR LA DURÉE D'UNE GARANTIE IMPLICITE OU LES EXCLUSIONS/LIMITATIONS SUR LES DOMMAGES ACCESSOIRES OU INDIRECTS, DE SORTE QUE LES LIMITATIONS CI-DESSUS PEUVENT NE PAS S'APPLIQUER À VOUS. CETTE GARANTIE VOUS CONFÈRE DES DROITS LÉGAUX SPÉCIFIQUES ET VOUS POUVEZ ÉGALEMENT BÉNÉFICIER D'AUTRES DROITS QUI VARIENT D'UN ÉTAT À L'AUTRE OU D'UNE JURIDICTION À L'AUTRE. LES CLAUSES DE NON-RESPONSABILITÉ, LES EXCLUSIONS ET LES LIMITATIONS DE RESPONSABILITÉ PRÉVUES PAR LA PRÉSENTE GARANTIE LIMITÉE NE S'APPLIQUENT PAS DANS LA MESURE OÙ LA LOI APPLICABLE L'INTERDIT.

TABLA DE CONTENIDOS

Especificaciones del producto..... 3
Pautas de seguridad..... 4
Diagrama de partes clave..... 6
Instrucciones de montaje..... 8
Instrucciones..... 8
Mantenimiento..... 10
Solución de problemas..... 11
Vista despiezada y listado de piezas..... 13
Garantía..... 15



GUARDE ESTAS INSTRUCCIONES

Este manual contiene importantes instrucciones de seguridad y funcionamiento.
Lea todas las instrucciones y sígalas con el uso de este producto.

ESPECIFICACIONES DEL PRODUCTO

N.º de modelo	0220441
Bomba	Libre de aceite
Motor	2,3 HP†
Voltaje/Amperios/Hz	120/14,5/60
Capacidad del tanque de aire	15 L
Presión máx.	300 PSI**
Clasificación de presión regulada (aproximadamente)	7-150 PSI
Presión de arranque aproximada/ Presión de corte aprox	200/300 PSI
Suministro de aire	4,0 SCFM* @ 90 PSI
Cable de alimentación	SJT14 AWG/1,8m Longitud

NOTA: Evite el uso de cables de extensión. Si no se puede evitar el uso de un cable de extensión, el cable debe tener un tamaño mínimo de cable de 12 AWG y no más de 30 pies. Utilice únicamente un cable de extensión de 3 hilos que tenga un enchufe de conexión a tierra de 3 clavijas y un receptáculo de 3 ranuras que acepte el enchufe del producto.

***SCFM:** Pies cúbicos por minuto.

†Este compresor está clasificado de acuerdo con la norma ISO 1217, pruebas de aceptación de compresores de desplazamiento.

**El valor se refiere a la presión del tanque.

PAUTAS DE SEGURIDAD

Información de seguridad importante

El fabricante no puede anticipar todas las circunstancias posibles que puedan implicar un peligro. Por lo tanto, las advertencias de este manual y las etiquetas y calcomanías adheridas a la unidad no lo incluyen todo. Si utiliza un procedimiento, método de trabajo o técnica operativa que el fabricante no recomienda específicamente, debe asegurarse de que es seguro para usted y para los demás. También debe asegurarse de que el procedimiento, el método de trabajo o la técnica de funcionamiento que elija no hagan que el compresor sea inseguro.

Símbolos y significados de seguridad

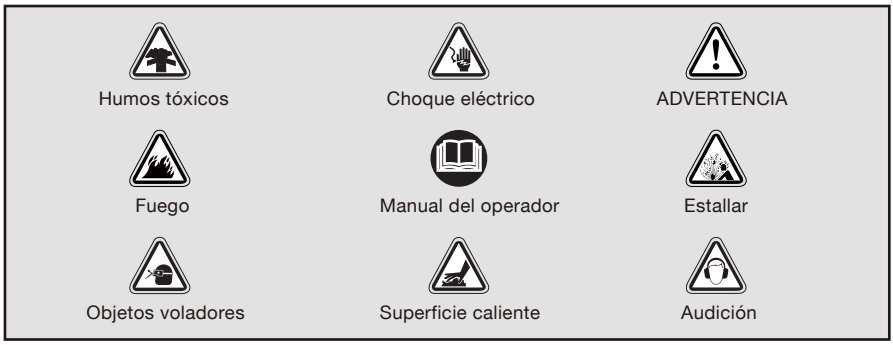

⚠ El símbolo de alerta de seguridad indica un peligro potencial de lesiones personales. Se utiliza una palabra de advertencia **(PELIGRO, ADVERTENCIA o PRECAUCIÓN)** con el símbolo de alerta para designar un grado o nivel de gravedad del peligro. Se puede utilizar un símbolo de seguridad para representar el tipo de peligro.
La palabra de advertencia **AVISO** se utiliza para referirse a prácticas no relacionadas con lesiones personales.

⚠ **PELIGRO** indicates a hazard which, if not avoided, will result in death or serious injury.

⚠ **ADVERTENCIA** indica un peligro que, si no se evita, podría provocar la muerte o lesiones graves.

⚠ **PRECAUCIÓN** indica un peligro que, si no se evita, podría provocar lesiones leves o moderadas.

AVISO aborda las prácticas no relacionadas con las lesiones personales.

INFORMACIÓN DE SEGURIDAD



NO OPERE ESTA UNIDAD ANTES DE LEER Y COMPRENDER ESTE MANUAL DE INSTRUCCIONES PARA OBTENER INSTRUCCIONES DE SEGURIDAD, OPERACIÓN Y MANTENIMIENTO.

⚠ ADVERTENCIA



El riesgo de incendio causado por chispas del motor y el interruptor de presión podría provocar la muerte o lesiones graves. No opere el compresor cerca de gases o vapores inflamables. Nunca almacene líquidos o gases inflamables cerca del compresor.



El aire a alta presión podría provocar la muerte o lesiones graves. Nunca opere por encima de la presión máxima de funcionamiento de la pistola rociadora o herramienta. Drene el agua del tanque después de cada uso.

- No suelde ni repare el tanques.
- No opere con el interruptor de presión o la válvula de seguridad ajustados por encima de la presión máxima de trabajo permitida.



Las superficies calientes del compresor podrían provocar lesiones graves. Deje que el compresor se enfríe antes de tocarlo.



Peligro de inhalación. El uso de un compresor para suministrar aire respirable podría provocar la muerte o lesiones graves. No utilice el compresor para suministrar aire respirable.



El riesgo de incendio podría provocar la muerte o lesiones graves.

- No rocíe materiales inflamables cerca de ninguna fuente de llama o ignición, incluida la unidad del compresor.
- No restrinja las aberturas de ventilación del compresor ni coloque objetos contra o encima del compresor. Opere el compresor solo en un área limpia, seca y bien ventilada.
- No opere sin supervisión. Siempre apague y desenchufe la unidad cuando no esté en uso.



Riesgo de lesiones oculares graves. Siempre use gafas de seguridad aprobadas por ANSI Z87.1 cuando use un compresor de aire. No rocíe ninguna parte del cuerpo.



Siempre use protección auditiva cuando use un compresor de aire. Incumplimiento por lo que puede provocar pérdida de audición.



El riesgo de descarga eléctrica podría provocar la muerte o lesiones graves. Conecte el compresor únicamente a un receptáculo debidamente conectado a tierra.
MANTENGA A LOS NIÑOS ALEJADOS DEL COMPRESOR DE AIRE EN TODO MOMENTO.



Se puede crear polvo al cortar, lijar, perforar o moler materiales como madera, pintura, metal, hormigón, cemento u otra albañilería. Para reducir su exposición a estos productos químicos, trabaje en un área bien ventilada y SIEMPRE use equipo de seguridad aprobado.



Para reducir el riesgo de descarga eléctrica, no lo exponga a la lluvia. Guárdelo en el interior.



Este compresor de aire debe almacenarse a una temperatura ambiente entre -6 °F y 104 °F.

DIAGRAMA DE PARTES CLAVE

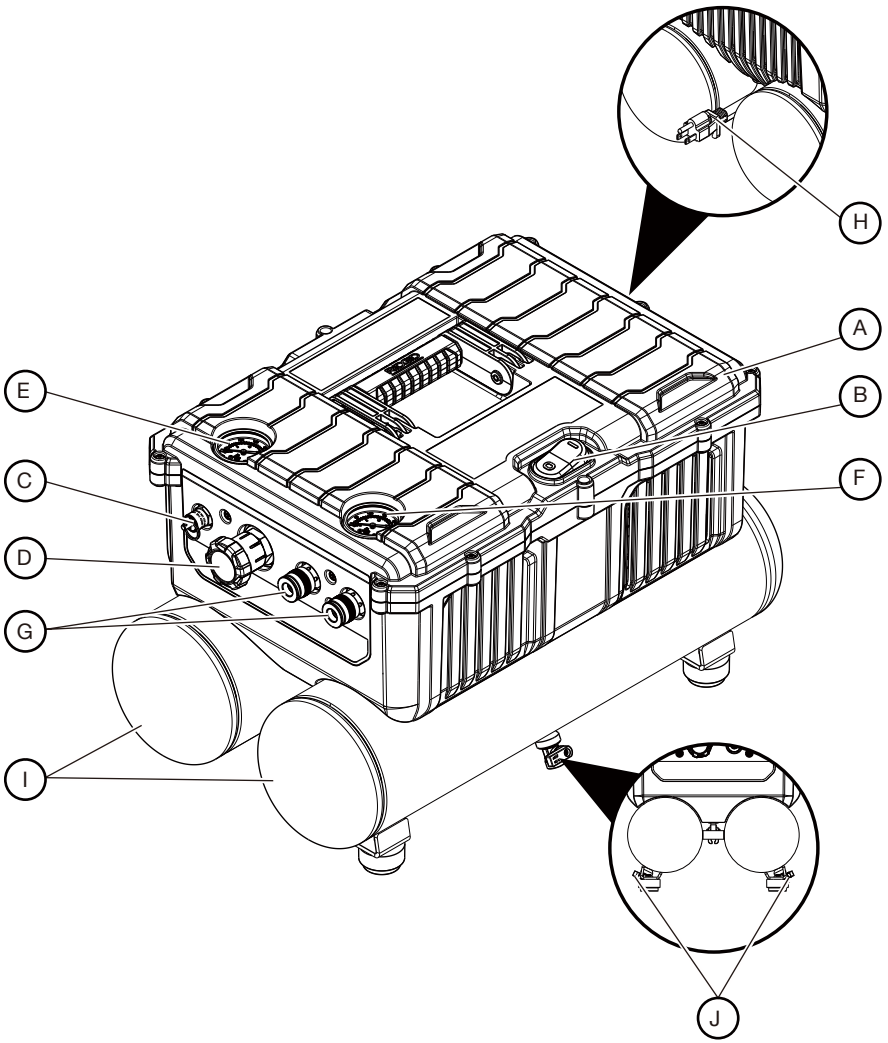

A.	MOTOR ELÉCTRICO Y BOMBA	F.	MANÓMETRO DE SALIDA
B.	INTERRUPTOR DE ENCENDIDO/APAGADO	G.	2 ENGANCHES RÁPIDOS
C.	VÁLVULA DE SEGURIDAD	H.	CABLE DE ALIMENTACIÓN
D.	REGULADOR DE PRESIÓN DE AIRE	I.	2 TANQUES DE AIRES
E.	MANÓMETRO DEL TANQUE	J.	2 VÁLVULAS DE DRENAJE

DESCRIPCIÓN DE LAS PIEZAS

A. MOTOR ELÉCTRICO: El motor se utiliza para alimentar la bomba.
BOMBA COMPRESORA DE AIRE: La bomba se utiliza para comprimir el aire y descargarlo en el tanque a través del pistón que se mueve hacia arriba y hacia abajo en el cilindro.

B. INTERRUPTOR DE ENCENDIDO/APAGADO: Este interruptor enciende el compresor y se acciona manualmente. Cuando está en la posición ON, permite que el compresor arranque o se apague automáticamente, sin previo aviso, según la demanda de aire. SIEMPRE coloque este interruptor en OFF cuando el compresor no se esté utilizando y antes de desenchufar el compresor.

C. VÁLVULA DE SEGURIDAD: La válvula se utiliza para evitar fallas en el sistema al aliviar la presión del sistema. La válvula se utiliza para evitar fallos del sistema al liberar la presión. Si el presostato no apaga el motor al alcanzar la presión máxima, la válvula de seguridad se abrirá para liberar el aire del tanque.

⚠**ADVERTENCIA:** Nunca exceda la presión máxima de trabajo de la herramienta.

D. REGULADOR DE PRESIÓN DE AIRE: El regulador se utiliza para ajustar la presión de la línea a la herramienta que está utilizando. Gire la perilla en el sentido de las agujas del reloj para aumentar la presión y en el sentido contrario a las agujas del reloj para disminuir la presión.

E. MANÓMETRO DEL TANQUE: El manómetro se utiliza para medir el nivel de presión de aire del tanque. No es ajustable por el operador y no indica la presión de la línea.

F. MANÓMETRO DE SALIDA: El manómetro se utiliza para medir la presión de salida regulada.

G. ACOPLADOR RÁPIDO: El acoplador rápido con conector rápido alimenta las herramientas neumáticas. Si necesita liberar presión con el acoplador rápido, apague el interruptor y desconecte el cable de alimentación, ajuste el regulador de presión a la presión de salida mínima, inserte el enchufe correspondiente y ajuste el regulador de presión para aumentar la presión y lograr una liberación continua.

H. CABLE DE ALIMENTACIÓN: Este compresor debe usarse en un circuito nominal de 120 V conectado a tierra. Utilice un cable de alimentación que esté equipado con un enchufe de conexión a tierra. Verifique que el compresor esté enchufado a una toma de corriente que tenga la misma configuración que el enchufe. No utilice un adaptador con este compresor. Consulte con un electricista autorizado si no comprende las instrucciones de conexión a tierra o si tiene dudas sobre si el producto está correctamente conectado a tierra. No modifique el enchufe suministrado. Si no encaja en el enchufe, haga que un electricista autorizado instale el enchufe adecuado.

I. TANQUES DE AIRE: El tanque se utiliza para almacenar el aire comprimido.

J. VÁLVULAS DE DRENAJE: La válvulas de drenaje se utiliza para eliminar la humedad del tanque de aire después de apagar el compresor.

⚠ ADVERTENCIA

Nunca intente abrir la válvulas de drenaje cuando la presión del tanque sea superior a 10 PSI.

⚠ PELIGRO

La instalación incorrecta del enchufe de conexión a tierra resultará en un riesgo de descarga eléctrica. Si es necesario reparar o reemplazar el cable o el enchufe, no conecte el cable de conexión a tierra a ninguno de los terminales de hoja plana. El cable de conexión a tierra tiene una superficie exterior verde.

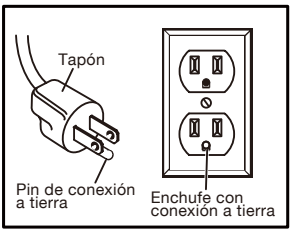

Figura 1

INSTRUCCIONES DE MONTAJE

Ensamblaje

1. Desembale el compresor de aire. Inspeccione la unidad en busca de daños. Si la unidad ha sido dañada, comuníquese con el servicio de atención al cliente al **1-888-899-0146** de inmediato.

   LA CAJA DE CARTÓN DEBE CONTENER:
   - Compresor de aire
   - Manual del propietario

2. Verifique la etiqueta de identificación del compresor de aire para asegurarse de que ha comprado el modelo previsto y que tiene la clasificación de presión requerida para su uso previsto.

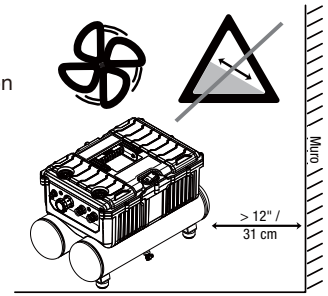

3 Posicionamiento del compresor de aire:
   a. Coloque el compresor de aire cerca de una toma de corriente.
   b. El compresor debe estar al menos a 12" (31 cm) de cualquier pared u obstrucción, en un área limpia y bien ventilada para garantizar un flujo de aire y enfriamiento suficientes.
   c. Coloque el compresor de aire en el piso o en una superficie dura y nivelada. El compresor de aire debe estar nivelado para garantizar un drenaje adecuado.

4. Presione el conector macho en el acoplador hasta que encaje. Compruebe que el acoplamiento de la manguera esté completamente acoplado. Presione el anillo exterior hacia atrás para soltarlo.

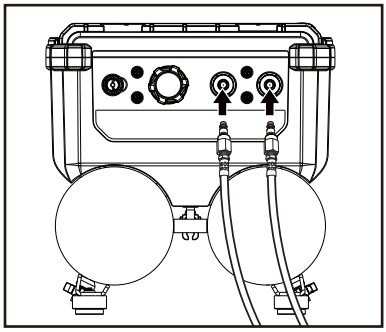

INSTRUCCIONES

ANTES DE CADA PUESTA EN MARCHA

1. Coloque el interruptor ON/OFF (B) en la posición O (apagado).
2. Tire del regulador de presión de aire (D) para desbloquear y luego gírela en sentido antihorario hasta el tope.
3. Conecte la manguera de aire/accesorios o herramientas neumáticas (no incluidas) a uno de los acopladores rápidos (G).

⚠ ADVERTENCIA ⚠ Riesgo de estallido

Demasiada presión de aire provoca un riesgo peligroso de explosión. Compruebe la clasificación de presión máxima del fabricante para herramientas neumáticas y accesorios. La presión de salida del regulador nunca debe exceder la presión nominal máxima de la herramienta o accesorio que se va a utilizar.

CÓMO EMPEZAR

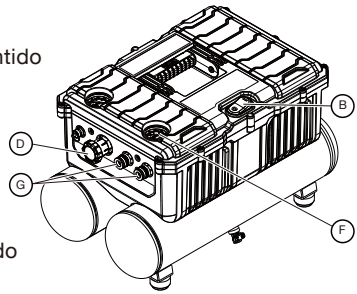

1. Cierre la válvula de drenajes (J) girándola en el sentido de las agujas del reloj.
2. Enchufe el cable de alimentación (H).
3. Coloque el interruptor de encendido/apagado (B) en la posición I (encendido) y deje que aumente la presión del tanque. El motor se detendrá cuando la presión del tanque B alcance la presión de "corte".
4. Gire el regulador de presión de aire (D) en el sentido de las agujas del reloj hasta que el manómetro de salida (F) alcance la presión deseada.
5. El compresor está listo para su uso.

⚠ADVERTENCIA

Las altas temperaturas son generadas por el motor eléctrico y la bomba. Para prevenir quemaduras u otras lesiones,

- NO toque el compresor mientras esté funcionando. Deje que se enfríe antes de manipularlo o servirlo.
- Mantenga a los niños alejados del compresor en todo momento. Al ajustar de una presión más alta a una más baja, gire la perilla en sentido contrario a las agujas del reloj más allá de la configuración deseada. Luego gire en el sentido de las agujas del reloj para alcanzar la presión deseada.
- No exceda la presión de funcionamiento de la herramienta o accesorio que se está utilizando.

CÓMO CERRAR

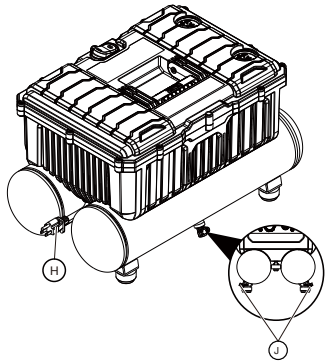

1. Coloque el interruptor de encendido/apagado (B) en la posición O (apagado).
2. Desenchufe el cable de alimentación (H).
3. Reduzca la presión de aire del tanque a menos de 10 PSI.
4. Incline el compresor de modo que la válvula de drenaje del tanque quede en el fondo del tanque, luego abra la válvula de drenaje del tanque en sentido contrario a las agujas del reloj para permitir que la humedad drene del tanque. Tenga cuidado con el aerosol líquido en el tanque y prepare el recipiente para líquido.
5. Repita para el otro tanque.

⚠PRECAUCIÓN

El escape de aire y humedad puede impulsar escombros que pueden causar lesiones oculares. Use gafas de seguridad al abrir la válvulas de drenaje.

⚠ ADVERTENCIA

Nunca intente abrir la válvulas de drenaje cuando la presión del tanques sea superior a 10 PSI.

⚠ ADVERTENCIA

Para evitar lesiones personales, siempre apague y desenchufe la unidad y alivie toda la presión de aire del sistema antes de realizar cualquier servicio en el compresor de aire.

Riesgo de operación insegura. La unidad se enciende automáticamente cuando está encendida. Al realizar el mantenimiento, puede estar expuesto a fuentes de voltaje, aire comprimido o piezas móviles. Pueden ocurrir lesiones personales. Antes de realizar cualquier mantenimiento o reparación, desconecte la fuente de alimentación del compresor y purgue toda la presión de aire.

MANTENIMIENTO

⚠ ADVERTENCIA

Para evitar lesiones personales, siempre apague y desenchufe la unidad y alivie toda la presión de aire del sistema antes de realizarla.

El mantenimiento regular garantizará un funcionamiento sin problemas.

TAREA	DESCRIPCIÓN	INTERVALO DE SERVICIO
Drenar el tanques	Para evitar la corrosión dentro del tanques, la condensación debe drenarse al final de cada jornada laboral. Asegúrese de usar gafas protectoras. Alivie la presión de aire en el sistema y luego abra la válvulas de drenaje en el fondo del tanques. 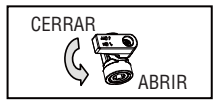	Diario
Compruebe la válvula de alivio	Tire de la válvula de alivio del anillo diariamente para asegurarse de que esté funcionando correctamente: Al tirar del anillo, la presión debería liberarse suavemente. Al soltar el anillo, la liberación de presión debería detenerse. Elimine cualquier posible obstrucción de la válvula. 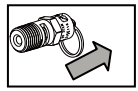	Diario
Prueba de fugas	Revise todas las conexiones para ver si están apretadas. Una pequeña fuga de cualquier parte (el tanques, las mangueras, las conexiones de las tuberías o los tubos de transferencia) reducirá el rendimiento de la unidad. Rocíe una pequeña cantidad de agua jabonosa alrededor del área de la presunta fuga con una botella rociadora. Si aparecen burbujas, repare o reemplace el componente defectuoso. No apriete demasiado ninguna conexión.	Mensual
Almacena-miento	Antes de almacenar la unidad durante un período prolongado, use una pistola de aire comprimido para limpiar todo el polvo y los desechos del compresor. Desconecte y enrolle el cable de alimentación. Tire de la válvula de alivio de presión para liberar toda la presión del tanques. Drene toda la humedad del tanques. Cubra toda la unidad para protegerla de la humedad y el polvo.	N/A

SOLUCIÓN DE PROBLEMAS

PROBLEMA	POSIBLE CAUSA	ACCIÓN CORRECTIVA
Hay baja presión, no hay suficiente aire o el compresor no se detiene.	1. Una o ambas válvulas de drenaje del tanque están abiertas. 2. Hay una fuga en los accesorios. 3. Hay un uso prolongado o excesivo del aire. 4. El compresor no es lo suficientemente grande. 5. Hay un orificio en la manguera de aire. 6. Uno o ambos tanques tienen fugas. 7. Los sellos están soplados. 8. La válvula tiene fugas. 9. Hay un pistón con fugas o desgastado.	1. Asegúrese de que ambas válvulas de drenaje estén cerradas. 2. Revise los accesorios con agua con jabón. Apriete o vuelva a sellar los accesorios con fugas. NO APRIETE DEMASIADO. 3. Disminuya la cantidad de aire utilizado. 4. Compruebe el requerimiento de aire del accesorio. Si es más alto que el MAX CFM y la presión suministrada por el compresor, es posible que necesite un compresor más grande. La mayoría de los accesorios tienen una capacidad nominal del 25% de los CFM reales mientras funcionan continuamente. 5. Revise y reemplace si es necesario. ⚠ **ADVERTENCIA**  6. Reemplace inmediatamente el tanque con fugas. NO intente reparar. 7. Reemplace el conjunto del compresor. 8. Reemplace el conjunto del compresor. 9. Reemplace el conjunto del compresor.
Las fugas de aire del regulador o el regulador no regulan la presión del aire.	Las partes internas del regulador están sucias o dañadas.	Reemplace el regulador.
La lectura regulada del manómetro disminuye cuando se utiliza el accesorio de aire.	1. Esto es normal. 2. El compresor no es lo suficientemente grande.	1. Si la presión desciende demasiado, ajuste el regulador mientras se utiliza el accesorio. 2. Compruebe el requerimiento de aire del accesorio. Si es más alto que el CFM y la presión suministrada por el compresor. Necesitas un compresor más grande. La mayoría de los accesorios tienen una capacidad nominal del 25% de los CFM reales mientras funcionan continuamente.
La válvula de alivio de presión se abre.	1. La presión del tanque excede la presión nominal normal. 2. El interruptor de presión está atascado.	1. Reemplace el interruptor de presión. 2. Reemplace el interruptor de presión.

SOLUCIÓN DE PROBLEMAS

PROBLEMA	POSIBLE CAUSA	ACCIÓN CORRECTIVA
El motor no funciona.	1. La presión del tanque excede el límite preestablecido del interruptor de presión.	1. El motor arrancará automáticamente cuando la presión del tanque caiga por debajo de la presión de corte del tanque.
	2. El fusible está fundido o el disyuntor se dispara.	2. Reemplace el fusible quemado o reinicie el disyuntor. No utilice un fusible o disyuntor con una clasificación superior a la especificada para su circuito derivado. Verifique que el fusible esté bien; El fusible tipo T es aceptable. Verifique que el cable de extensión sea de bajo voltaje y que sea el tamaño adecuado. Desconecte otras aplicaciones del circuito. Opere el compresor en un circuito dedicado.
	3. El calibre del cable es incorrecto o la longitud del cable de extensión es excesiva.	3. Verifique el calibre y la longitud adecuados del cable de extensión.
	4. Hay conexiones eléctricas sueltas.	4. Póngase en contacto con un centro de servicio autorizado.
	5. La protección contra sobrecarga térmica del motor se ha disparado.	5. Apague el compresor de aire, desenchufe el cable de alimentación y espere hasta que el motor se haya enfriado. Enchufe el cable de alimentación solo después de que el motor se haya enfriado, esperando al menos quince minutos para asegurarse de que el protector de sobrecarga térmica se haya recuperado.
	6. El interruptor de presión está defectuoso	6. Comuníquese con Atención al cliente al **1-888-899-0146**.

No devuelva el producto a la tienda si faltan partes o accesorios.
Si tiene alguna pregunta o duda, pida asistencia telefónica

1-888-899-0146.

VISTA DESPIEZADA Y LISTADO DE PIEZAS

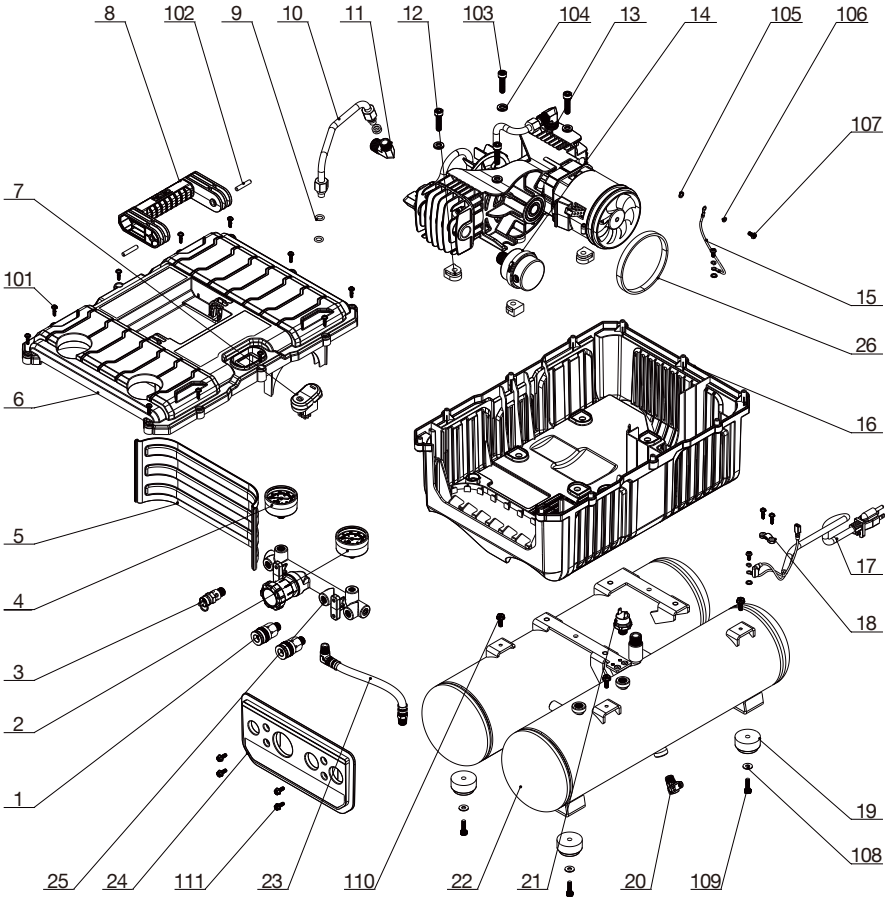

Parte	Descripción	Part no.	Cantidad
1	Anclaje rápido	TATF03.03.02	2
2	Manómetro de salida	TAPGAX.50.01	1
3	Válvula de seguridad	TAFAAQ.05.00	1
4	Manómetro del tanque	TAPGAX.50.01	1
5	Deflector	AC0418.00.05	1
6	Carcasa superior	AC0418.00.02	1
7	Interruptor de alimentación	TASWLS.00.04	1
8	Manejar	AC0418.00.03	1
9	Junta tórica	BQS192.26.01	4
10	Conjunto de tubería de aire de aluminio	TAGJ01.23.00	1
11	Codo en ángulo recto	TATF04.03.04	1
12	Almohadilla de goma	TARP01.01.20	4
13	Motor	PS63T1.00.00	1
14	Filtro de aire	TAF101.01.02	1
15	Cable de tierra	TAPC03.UL.01	1
16	Carcasa inferior	AC0418.00.01	1
17	Cable de alimentación	TADX13.09.UL	1
18	Abrazadera de alambre	TQGXYB.01.01	1
19	Almohadilla de pie	TAJZ22.00.03	4
20	Válvula de drenaje	TAVA02.DV.05	2
21	Interruptor de presión	TAKG19.05.00	1
22	Montaje del tanque	AT1403.00.00	1
23	Manguera de goma	TATF02.06.04	1
24	Panel	AC0418.00.04	1
25	Manguera de goma	TAFATY.15.00	1
26	Tira de sellado	AC0418.00.06	1
101	Tornillo autorroscante ST3.9x16	BQL201.39.03	13
102	Pasador cilíndrico	BQP2KK.06.01	2
103	Tornillo m8x30	BQL113.08.02	4
104	Arandelas planas Ø8	BQW108.04.01	8
105	Arandela ø5	BQW505.01.01	3
106	Arandela elástica estándar ø5	BQW205.01.01	3
107	Tornillo m5x10	BQL101.05.01	3
108	Arandelas planas ø6	BQW106.01.02	4
109	Tornillo m6x20	BQL113.06.07	4
110	Tornillo m6x14	BQL404.06.01	3
111	Tornillo m5x12	BQL404.05.01	4

COMPRESOR DE AIRE DE ALTA PRESIÓN DE DOBLE TANQUE RIDGID GARANTÍA LIMITADA DE 3 AÑOS

¿Qué está cubierto?

El COMPRESOR DE AIRE DE ALTA PRESIÓN DE 4 GALONES CON TANQUE DOBLE RIDGID® estará libre de defectos de materiales y mano de obra durante su ciclo de vida utilizable (el "Período de garantía").

Si el COMPRESOR DE AIRE DE ALTA PRESIÓN DE 4 GALONES CON TANQUE DOBLE RIDGID® no cumple con la garantía limitada durante el período de garantía, el fabricante, a su entera discreción, reparará, reemplazará u ofrecerá piezas de repuesto gratuitas para el COMPRESOR DE AIRE DE ALTA PRESIÓN DE 4 GALONES CON TANQUE DOBLE RIDGID®. Si el COMPRESOR DE AIRE DE ALTA PRESIÓN DE 4 GALONES CON TANQUE DOBLE RIDGID® ya no está disponible, se pueden proporcionar piezas de repuesto o se puede reemplazar con un producto similar de igual o mayor valor, a discreción exclusiva del fabricante. Este es su único y exclusivo recurso en caso de incumplimiento de esta garantía. Esta garantía limitada no se aplicará a ningún producto reparado. Esta Garantía Limitada no es transferible del comprador original a los propietarios posteriores, y el Período de Garantía no se extenderá en duración ni se ampliará en cobertura para dicha transferencia.

¿Qué no está cubierto?

Esta garantía limitada no cubre los daños al COMPRESOR DE AIRE DE ALTA PRESIÓN DE 4 GALONES CON TANQUE DOBLE RIDGID® en los que se haya eliminado o se haya hecho ilegible el código de fecha u otras marcas de identificación, los daños causados por modificaciones, alteraciones, manipulaciones o mantenimiento o reparaciones inadecuados del COMPRESOR DE AIRE DE ALTA PRESIÓN DE 4 GALONES CON TANQUE DOBLE RIDGID®, los daños resultantes de la manipulación, almacenamiento, instalación o uso del producto que sea inadecuado, daños resultantes de la adición de accesorios no aprobados por el Fabricante, daños causados por abuso, mal uso, mantenimiento deficiente o falta de mantenimiento del producto, según lo determine el Fabricante, a su discreción, daños resultantes del desgaste normal y casos fortuitos, y daños en el flete.

Cómo obtener piezas de repuesto

Si cree que el COMPRESOR DE AIRE DE ALTA PRESIÓN DE 4 GALONES CON TANQUE DOBLE RIDGID® puede no estar funcionando según lo previsto, puede comunicarse con el fabricante al 1 (866) 874-3443 o REGISTER.RIDGIDAIR.COM

Las obligaciones de garantía del Fabricante están condicionadas al propietario:
(a) notificar llamando al número mencionado anteriormente durante el Período de garantía y proporcionando una descripción de la supuesta falla con las imágenes correspondientes;
(b) revisar y completar el Formulario de Reclamación de Garantía;
(c) El fabricante proporcionará piezas de repuesto gratuitas para el COMPRESOR DE AIRE DE ALTA PRESIÓN DE 4 GALONES CON TANQUE DOBLE RIDGID® , que pueden enviarse a la dirección del propietario.

Sin embargo, el Fabricante no tendrá ninguna obligación de garantía con respecto a un COMPRESOR DE AIRE DE ALTA PRESIÓN DE 4 GALONES CON TANQUE DOBLE RIDGID ®devuelto, incluidos, entre otros, los costos de envío de devolución al propietario, si el Fabricante determina, a su entera discreción después de examinar el COMPRESOR DE AIRE DE ALTA PRESIÓN DE 4 GALONES CON TANQUE DOBLE RIDGID® devuelto, que esta Garantía limitada no se aplica al COMPRESOR DE AIRE DE ALTA PRESIÓN DE 4 GALONES CON TANQUE DOBLE RIDGID® por cualquiera de las razones establecidas en el la sección Lo que no está cubierto anterior.

Comunicaciones de servicio

Todas las comunicaciones de la Garantía Limitada de por Vida deben dirigirse al Fabricante llamando al número gratuito 1 (866) 874-3443.

Limitaciones adicionales

SALVO QUE SE INDIQUE LO CONTRARIO EN ESTA GARANTÍA LIMITADA, EL FABRICANTE RENUNCIA A TODAS LAS GARANTÍAS, EXPRESAS, IMPLÍCITAS O ESTATUTARIAS, INCLUIDAS, ENTRE OTRAS, LAS GARANTÍAS IMPLÍCITAS DE COMERCIABILIDAD E IDONEIDAD PARA UN PROPÓSITO PARTICULAR, EN LA MEDIDA MÁXIMA PERMITIDA POR LA LEY APLICABLE. EL FABRICANTE TAMBIÉN LIMITA LA DURACIÓN DE CUALQUIER GARANTÍA IMPLÍCITA A LA MISMA DURACIÓN QUE ESTA GARANTÍA LIMITADA.

ADEMÁS DE LAS EXENCIONES DE RESPONSABILIDAD DE GARANTÍA ANTERIORES, EL FABRICANTE NO SERÁ RESPONSABLE DE NINGÚN DAÑO CONSECUENTE, INCIDENTAL, EJEMPLAR O ESPECIAL, INCLUIDO EL LUCRO CESANTE, QUE SURJA DE O ESTÉ RELACIONADO CON ESTA GARANTÍA LIMITADA O EL PRODUCTO. LA RESPONSABILIDAD TOTAL ACUMULADA DEL FABRICANTE QUE SURJA DE O ESTÉ RELACIONADA CON ESTA GARANTÍA LIMITADA O EL PRODUCTO NO EXCEDERÁ LA CANTIDAD REALMENTE PAGADA POR EL PRODUCTO POR EL COMPRADOR ORIGINAL.

LEYES ESTATALES O NO ESTADOUNIDENSES ALGUNOS ESTADOS Y/O JURISDICCIONES NO ESTADOUNIDENSES NO PERMITEN LIMITACIONES SOBRE LA DURACIÓN DE UNA GARANTÍA IMPLÍCITA O EXCLUSIONES/LIMITACIONES SOBRE DAÑOS INCIDENTALES O CONSECUENTES, POR LO QUE ES POSIBLE QUE LAS LIMITACIONES ANTERIORES NO SE APLIQUEN EN SU CASO. ESTA GARANTÍA LE OTORGA DERECHOS LEGALES ESPECÍFICOS, Y TAMBIÉN PUEDE TENER OTROS DERECHOS QUE VARÍAN DE UN ESTADO A OTRO O DE UNA JURISDICCIÓN A OTRA. LAS RENUNCIAS, EXCLUSIONES Y LIMITACIONES DE RESPONSABILIDAD EN VIRTUD DE ESTA GARANTÍA LIMITADA NO SE APLICARÁN EN LA MEDIDA EN QUE LO PROHÍBA LA LEY APLICABLE.

OPERATOR'S MANUAL
MANUEL D'UTILISATION
MANUAL DEL OPERADOR

4 GAL. AIR COMPRESSOR
COMPRESSEUR D'AIRE DE 15 L (4 GAL.)
COMPRESOR AIRE DE 15 L (4 GAL.)

0220441

Customer Service Information:

For parts or service, do not return this product to the store. Contact your nearest RIDGID® authorized service center. Be sure to provide all relevant information when you call or visit. For the location of the authorized service center nearest you, please call 1-888-899-0146 or visit us online at REGISTER.RIDGIDAIR.COM.

MODEL NO. _____ DATE CODE: _____

Service après-vente :

Pour acheter des pièces ou pour un dépannage, ne pas retourner ce produit au magasin. Contacter le centre de réparations RIDGID® agréé le plus proche. Veiller à fournir toutes les informations pertinentes lors de tout appel téléphonique ou visite. Pour obtenir l'adresse du centre de réparations agréé le plus proche, téléphoner au 1-888-899-0146 ou visiter notre site REGISTER.RIDGIDAIR.COM.

NO. DE MODÈLE _____ CODE DE DATE : _____

Información sobre servicio al consumidor:

Para piezas de repuesto o servicio, no devuelva este producto a la tienda. Comuníquese con el centro de servicio autorizado de productos RIDGID® de su preferencia. Asegúrese de proporcionar todos los datos pertinentes al llamar o al presentarse personalmente. Para obtener información sobre el centro de servicio autorizado más cercano a usted, le suplicamos llamar al 1-888-899-0146 o visitar nuestro sitio en la red mundial, en la dirección REGISTER.RIDGIDAIR.COM.

NÚM. DE MODELO _____ CÓDIGO DE FECHA: _____

RIDGID is a registered trademark of RIDGID, Inc., used under license.

VY03B065403
08-01-25 (REV:0)